Формат	Зона	Поз.	Обозначение	Наименование	Кол.	Примечание
				Документация		
А3х2			[redacted]	Сборочный чертёж		
				Паспорт		
				Сборочные единицы		
А3		1	[redacted]	Сварная рама	1	
				Детали		
А4		2	[redacted]	Пластина	4	
А4		3		Пластина	4	
А4		4		Резина под опору	8	
А4		5		Табличка	1	
				Стандартные изделия		
		3		Винт М6-10 ГОСТ ISO 7380	60	

Перв. примен.

Справ. №

Подп. и дата

Инв. № дубл.

Взам. инв. №

Подп. и дата

Инв. № подл.

Изм.	Лист	№ докум.	Подп.	Дата
Разраб.		Бей		
Пров.		Путинцев		
Н.контр.		Якубов		
Утв.		Савченко		

[redacted]

Лит.	Лист	Листов
		1

Технопарк КнАГУ

Копировал

Формат А4

Формат	Зона	Поз.	Обозначение	Наименование	Кол.	Примечание
				Сборочные единицы		
А3		1	[redacted]	Колонна	4	
А3		2		Колонна	4	
				Детали		
Б4		3		Профиль	4	11.35 кг
				ПК-160х160х4-10-ГОСТ 30245-2012		
				L = 589 мм		
Б4		4		Профиль	2	12.68 кг
				ПК-160х160х4-10-ГОСТ 30245-2012		
				L = 658 мм		
Б4		5		Профиль	4	2.16 кг
				ПК-160х160х4-10-ГОСТ 30245-2012		
				L = 192 мм		
Б4		6		Профиль	2	27.75 кг
				ПК-160х160х4-10-ГОСТ 30245-2012		
				L = 1600 мм		
Б4		7		Профиль	4	15.02 кг
				ПК-100х100х4-10-ГОСТ 30245-2012		
				L = 1280 мм		
Б4		8		Профиль	8	2.72 кг
				ПК-40х40х4-10-ГОСТ 30245-2012		
				L = 649 мм		
Б4		9		Профиль	4	3.01 кг
				ПК-40х40х4-10-ГОСТ 30245-2012		

Перв. примен.

Справ. №

Подп. и дата

Инв. № дубл.

Взам. инв. №

Подп. и дата

Инв. № подл.

Изм.	Лист	№ докум.	Подп.	Дата
Разраб.		Бей		
Пров.		Путинцев		
Н.контр.		Якубов		
Утв.		Савченко		

[redacted]

Лит.	Лист	Листов
	1	2

Технопарк КнАГУ

Копировал

Формат А4

Формат	Зона	Поз.	Обозначение	Наименование	Кол.	Приме-чание
				L = 718 мм		
Б4		10	[redacted]	Профиль	6	1.12 кг
				ПК-40х40х4-10-ГОСТ 30245-2012		
				L = 264 мм		
Б4		11		Профиль	3	1.38 кг
				ПК-40х40х4-10-ГОСТ 30245-2012		
				L = 332 мм		
Б4		12		Профиль	2	2.76 кг
				ПК-40х40х4-10-ГОСТ 30245-2012		
				L = 658 мм		
Б4		13		Профиль	4	2.47 кг
				ПК-40х40х4-10-ГОСТ 30245-2012		
				L = 589 мм		
Б4		14		Профиль	6	1.01 кг
				ПК-40х40х4-10-ГОСТ 30245-2012		
				L = 240 мм		
Б4		15		Профиль	12	0.42 кг
				ПК-40х40х4-10-ГОСТ 30245-2012		
				L = 100 мм		
А3		16		Настил	1	57.08 кг

Подп. и дата

Инв. № дубл.

Взам. инв. №

Подп. и дата

Инв. № подл.

Изм.	Лист	№ докум.	Подп.	Дата

[redacted]

Копировал Формат А4

[redacted]

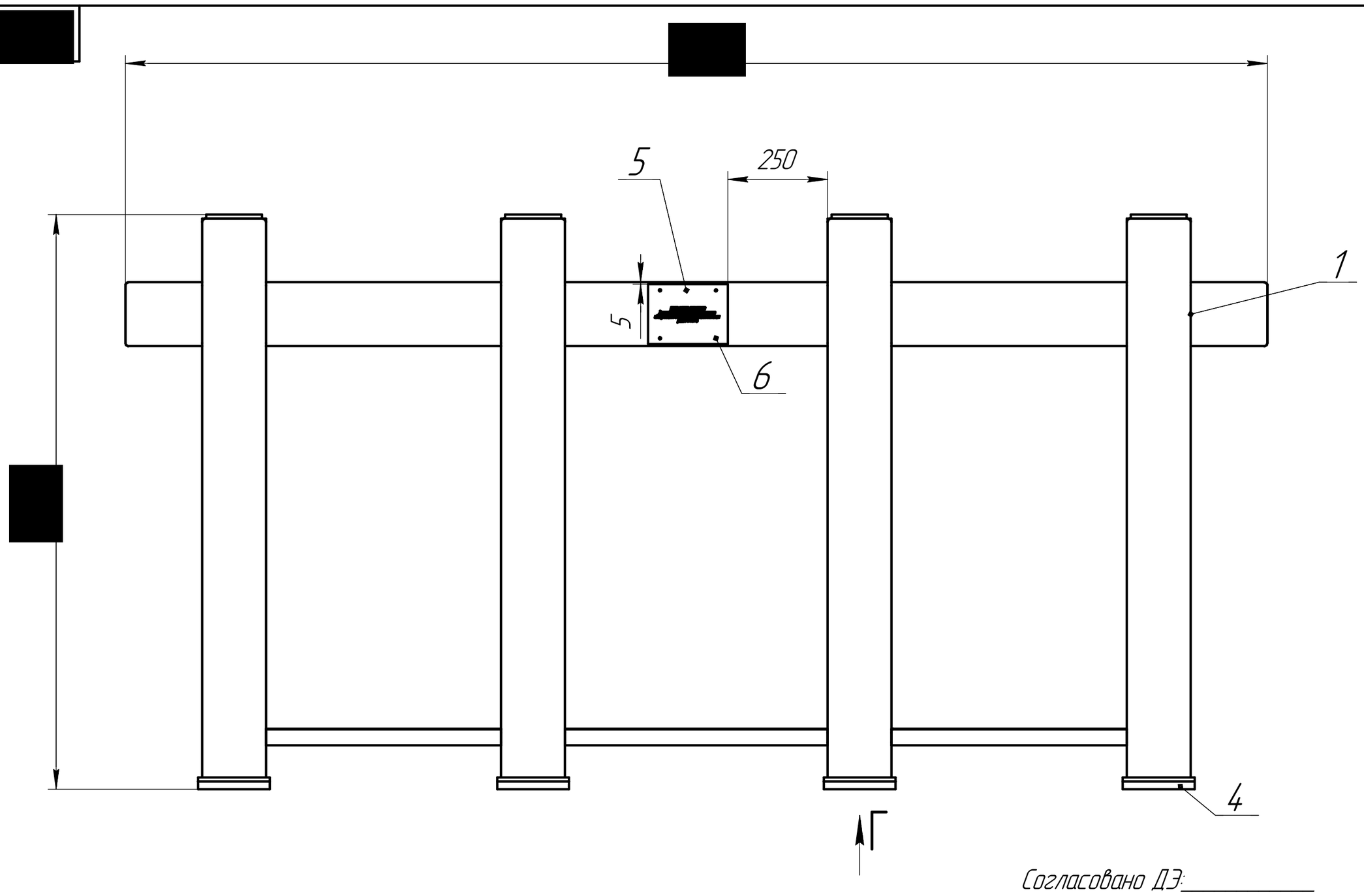

Согласовано ДЭ:_____

1 КД разработана на основании [redacted]

2 Неуказанные предельные отклонения размеров по H14, h14, $\pm \frac{IT14}{2}$.

3 Эстакаду испытать распределённой нагрузкой на колонны 4600 кг.

[redacted]

Изм.	Лист	№ докум.	Подп.	Дата	Эстакада для проведения технического обслуживания и аварийно-восстановительных работ ТРПХ-6	Лит.	Масса	Масштаб
Разраб.		Бей					620,66	1:10
Пров.		Путинцев				Лист 1	Листов 2	
Т.контр.						Технопарк КнАГУ		
Н.контр.		Якубов						
Утв.		Савченко						

Перв. примен. | Справ. № | Подп. и дата | Инв. № дубл. | Взам. инв. № | Подп. и дата | Инв. № подл.

Копировал | Формат А3

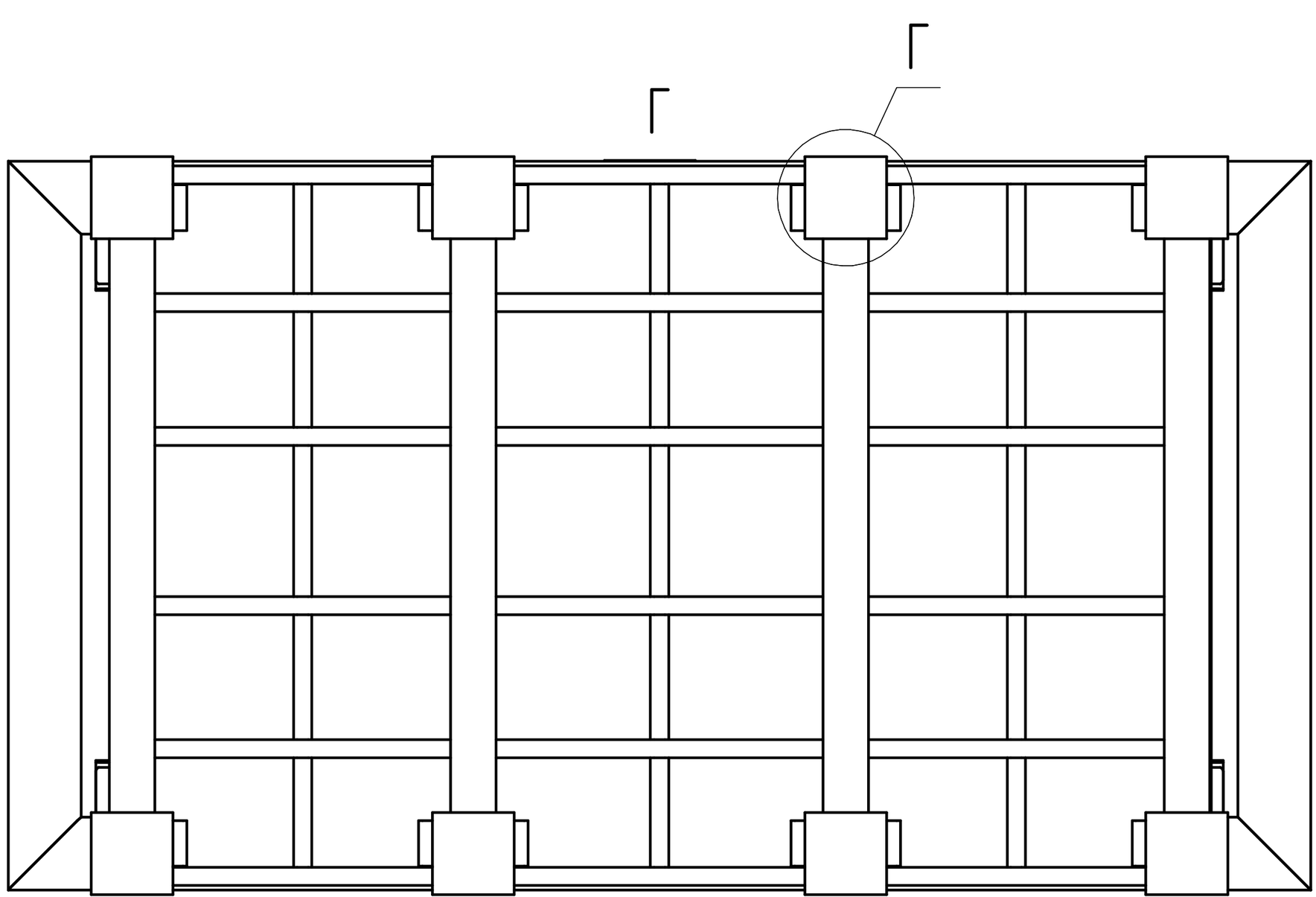

[redacted]

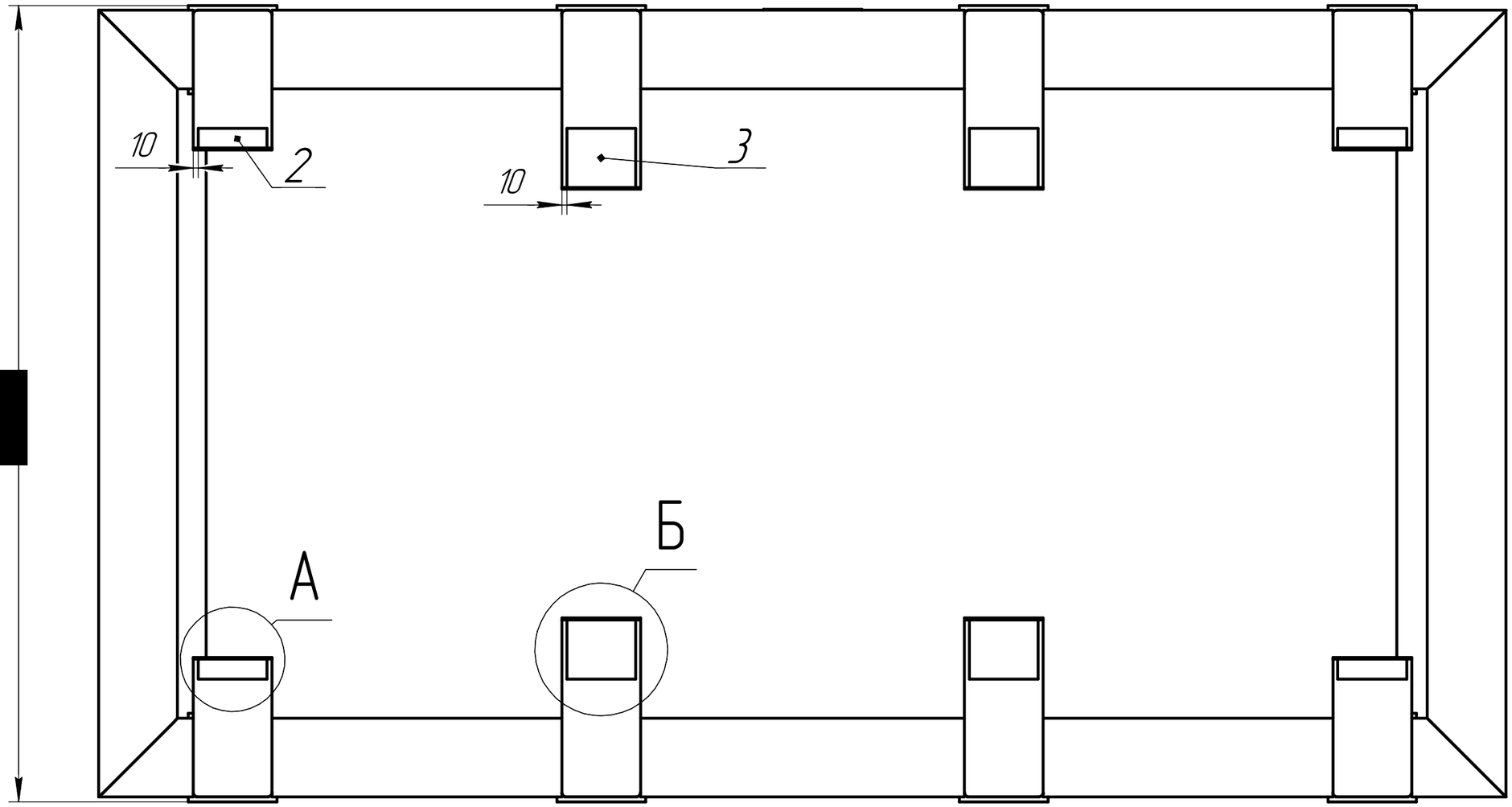

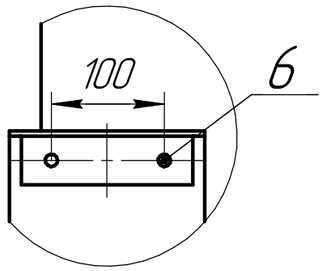

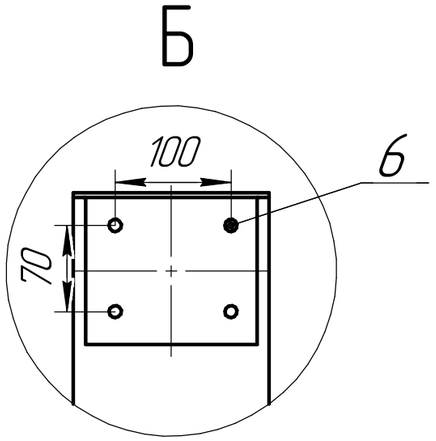

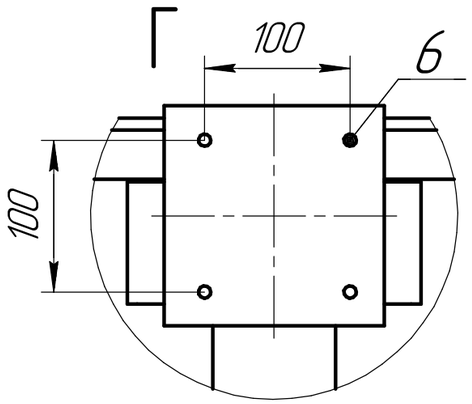

Изм.	Лист	№ докум.	Подп.	Дата

[redacted]

Лист 2

Подп. и дата | Инв. № дубл. | Взам. инв. № | Подп. и дата | Инв. № подл.

Копировал

Формат А3

[redacted]

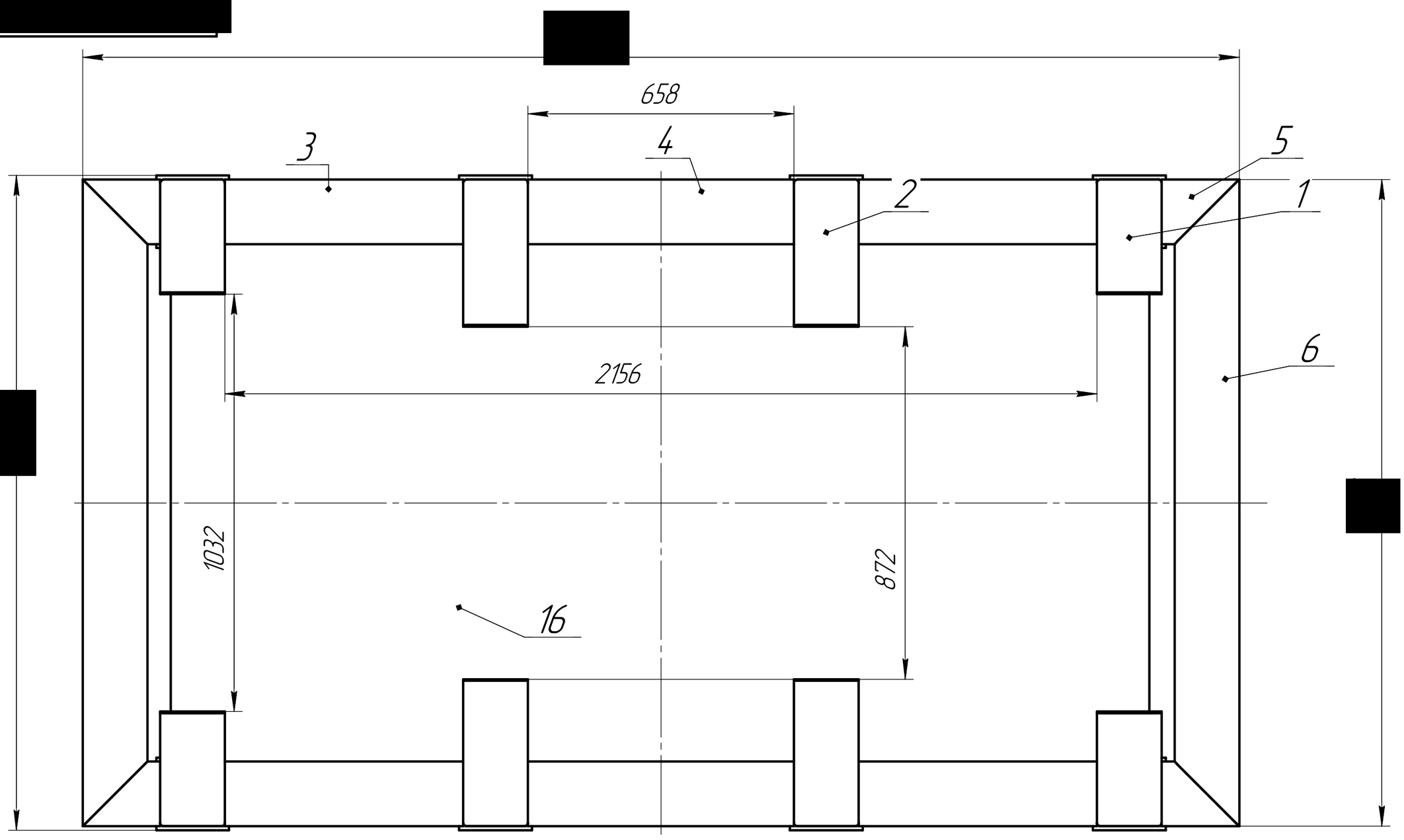

1 Конструкция сварная, детали поз. 1–15 варить между собой по линии сопряжения. Дет. поз. 16 варить к основной конструкции сварным швом длинной 20 мм шагом 150 мм по линии сопряжения. Катет 3.
2 * – размеры для справок.
3 Сварные швы выполнять ручной дуговой сваркой по ГОСТ 5264–80. Катет 3. Сварные швы зачистить, удалить окалины и сварочные брызги.
4 Покрыть грунт-эмалью по ржавчине 3 в 1, цвет синий.

Изм.	Лист	№ докум.	Подп.	Дата
Разраб.		Бей		
Пров.		Путинцев		
Т.контр.				
Н.контр.		Якубов		
Утв.		Савченко		

[redacted]

Эстакада

Лит.	Масса	Масштаб
	608,32	1:10

Лист 1 Листов 3

Технопарк КнАГУ

Копировал Формат А3

Перв. примен. | Справ. № | Подп. и дата | Инв. № дубл. | Взам. инв. № | Подп. и дата | Инв. № подл.

[redacted]

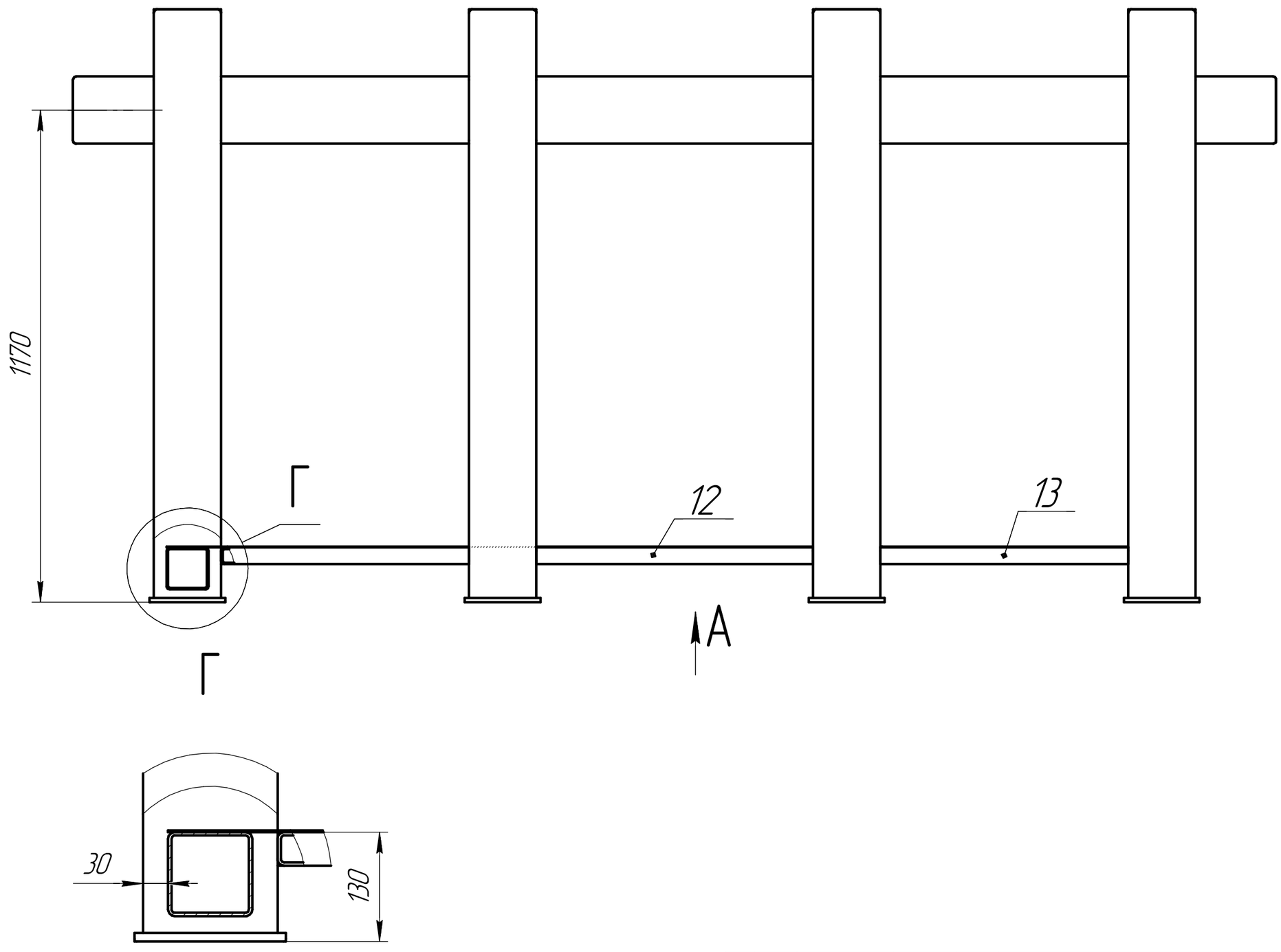

Изм.	Лист	№ докум.	Подп.	Дата

[redacted]

Лист 2

Копировал

Формат А3

Подп. и дата

Инв. № дубл.

Взам. инв. №

Подп. и дата

Инв. № подл.

[redacted]

А

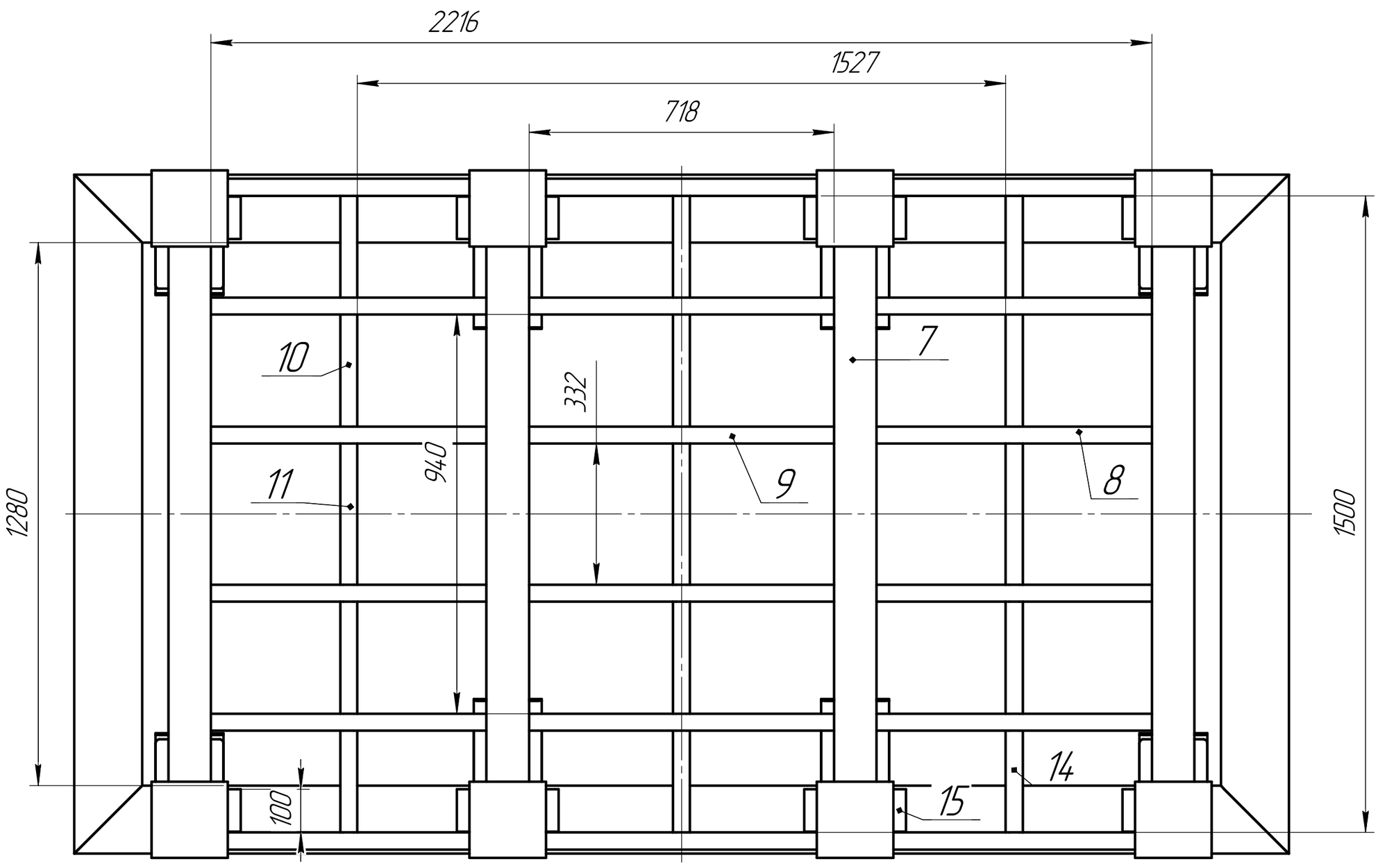

Изм.	Лист	№ докум.	Подп.	Дата

[redacted]

Лист 3

Копировал

Формат А3

Подп. и дата | Инв. № дубл. | Взам. инв. № | Подп. и дата | Инв. № подл.

[redacted]

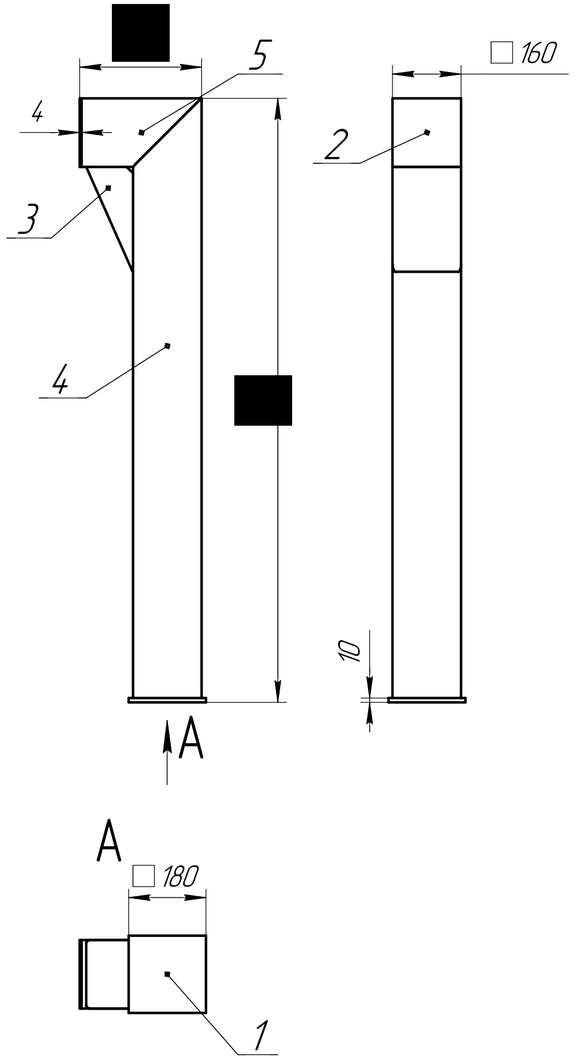

1 Конструкция сварная, детали варить между собой по линии сопряжения.
2 Сварные швы выполнять ручной дуговой сваркой по ГОСТ 5264-80. Катет 3. Сварные швы зачистить, удалить окалины и сварочные брызги.

Формат	Зона	Поз.	Обозначение	Наименование	Кол.	Примечание
				Детали		
Б4		1	[redacted]	Опора	1	
				Сталь 3 ГОСТ		
Б4		2		Заглушка	1	
				Сталь 3 ГОСТ		
А3		3		Косынка 2	1	
Б4		4		Профиль	1	25.43 кг
				ПК-160х160х4-10-ГОСТ 30245-2012		
				L = 1400 мм		
Б4		5		Профиль	1	3.85 кг
				ПК-160х160х4-10-ГОСТ 30245-2012		
				L = 280 мм		

[redacted]

Изм.	Лист	№ докум.	Подп.	Дата
Разраб.		Бей		
Пров.		Путинцев		
Т.контр.				
Н.контр.		Якубов		
Утв.		Савченко		

Колонна

Лит.	Масса	Масштаб
	34,66	1:10
Лист	Листов 1	

Технопарк КнАГУ

Перв. примен. | Справ. № | Подп. и дата | Инв. № дубл. | Взам. инв. № | Подп. и дата | Инв. № подл.

Копировал | Формат А3

[redacted]

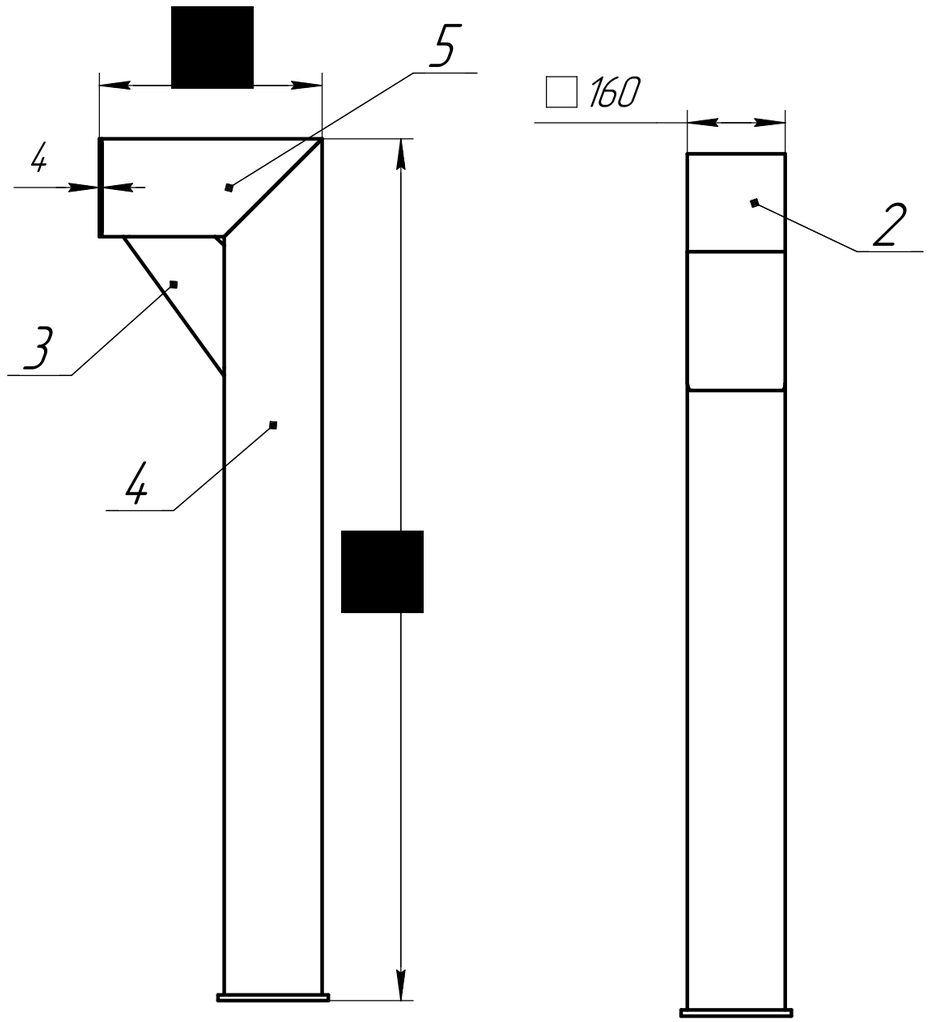

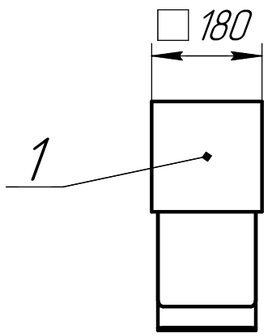

1 Конструкция сварная, детали варить между собой по линии сопряжения.
2 Сварные швы выполнять ручной дуговой сваркой по ГОСТ 5264-80. Катет 3. Сварные швы зачистить, удалить окалины и сварочные брызги.

Формат	Зона	Поз.	Обозначение	Наименование	Кол.	Примечание
				Детали		
БЧ		1	[redacted]	Опора	1	
				Сталь 3		
БЧ		2		Заглушка	1	
				Сталь 3		
А3		3		Косынка 1	1	
БЧ		4		Профиль	1	25.43 кг
				ПК-160х160х4-10-ГОСТ 30245-2012		
				L = 1400 мм		
БЧ		5		Профиль	1	5.4 кг
				ПК-160х160х4-10-ГОСТ 30245-2012		
				L = 360 мм		

Изм.	Лист	№ докум.	Подп.	Дата
Разраб.		Бей		
Пров.		Путинцев		
Т.контр.				
Н.контр.		Якубов		
Утв.		Савченко		

[redacted]

Колонна

Лит.	Масса	Масштаб
	36,61	1:10

Лист | Листов 1

Технопарк КнАГУ

Перв. примен. | Справ. № | Подп. и дата | Инв. № дубл. | Взам. инв. № | Подп. и дата | Инв. № подл.

Копировал | Формат А3

[redacted]

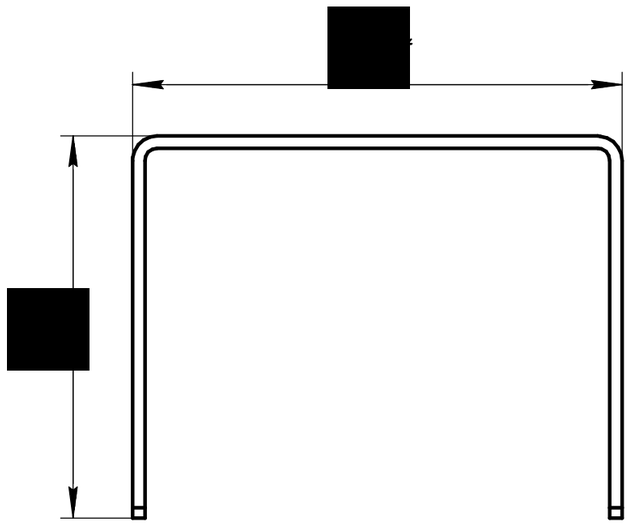

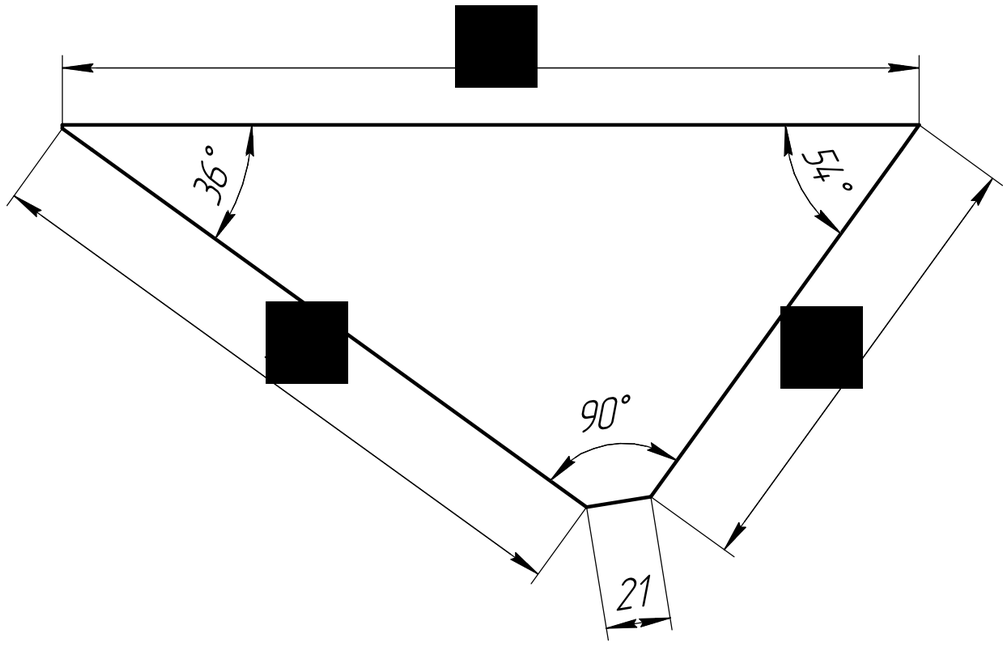

1 * – размеры для справок.

2 Неуказанные предельные отклонения размеров по h14, $\pm\frac{IT14}{2}$.

Изм.	Лист	№ докум.	Подп.	Дата	[redacted]		
Разраб.		Бей			Косынка 1	Лит.	Масса: 2,45 / Масштаб: 1:2
Пров.		Путинцев				Лист	Листов 1
Т.контр.							
Н.контр.		Якубов			ПК-160*160*4-10-ГОСТ 30245-2012	Технопарк КнАГУ	
Утв.		Савченко					

Перв. примен. | Справ. № | Подп. и дата | Инв. № дубл. | Взам. инв. № | Подп. и дата | Инв. № подл.

Копировал | Формат А3

[redacted]

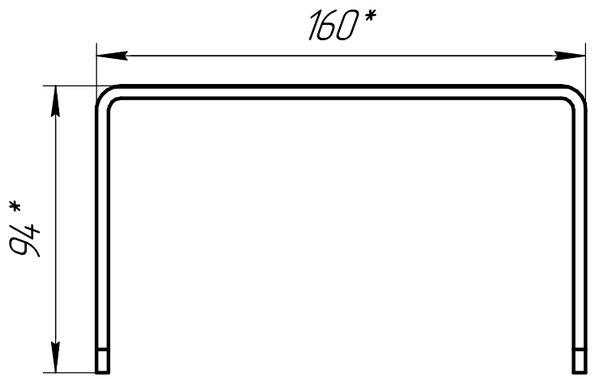

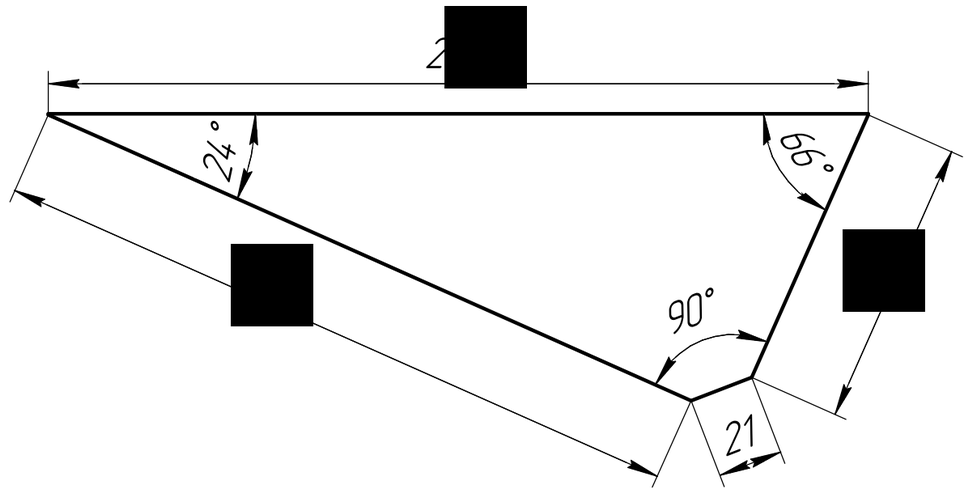

1 * – размеры для справок.

2 Неуказанные предельные отклонения размеров по h14, $\pm\frac{IT14}{2}$.

[redacted]

Изм.	Лист	№ докум.	Подп.	Дата
Разраб.		Бей		
Пров.		Путинцев		
Т.контр.				
Н.контр.		Якубов		
Утв.		Савченко		

Косынка 2

Лит.	Масса	Масштаб
	2,05	1:2
Лист	Листов 1	

ПК-160*160*4-10-ГОСТ 30245-2012

Технопарк КнАГУ

Перв. примен.

Справ. №

Подп. и дата

Инв. № дубл.

Взам. инв. №

Подп. и дата

Инв. № подл.

Копировал

Формат А3

[redacted]

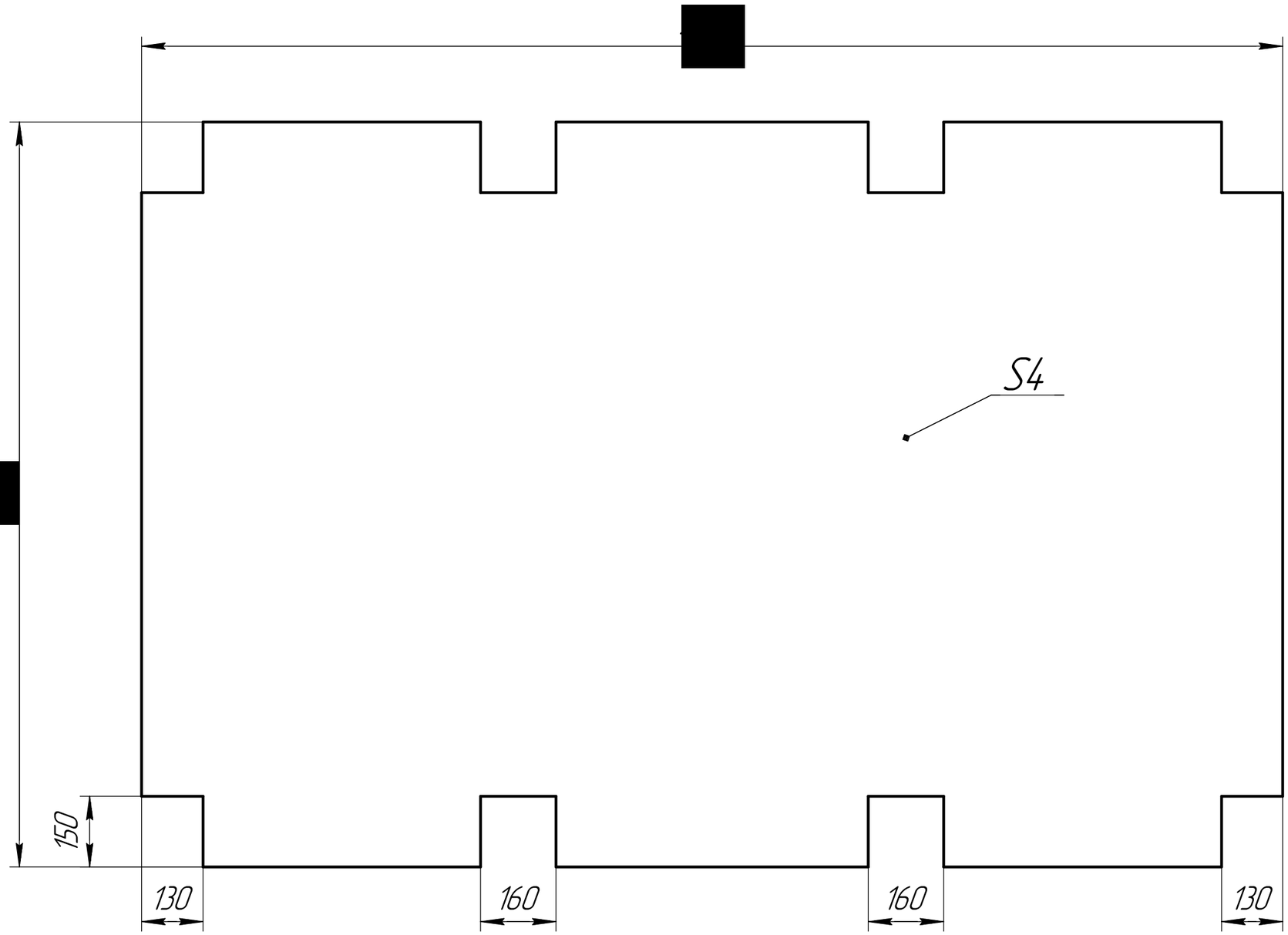

1 Неуказанные предельные отклонения размеров по H14, h14, $\pm\frac{IT14}{2}$.

Изм.	Лист	№ докум.	Подп.	Дата
Разраб.		Бей		
Пров.		Путинцев		
Т.контр.				
Н.контр.		Якубов		
Утв.		Савченко		

[redacted]

Настил

Лит.	Масса	Масштаб
	57,08	1:10
Лист	Листов 1	

Сталь 10 ГОСТ 1050-2013

Технопарк КнАГУ

Перв. примен.

Справ. №

Подп. и дата

Инв. № дубл.

Взам. инв. №

Подп. и дата

Инв. № подл.

Копировал

Формат А3

[redacted]

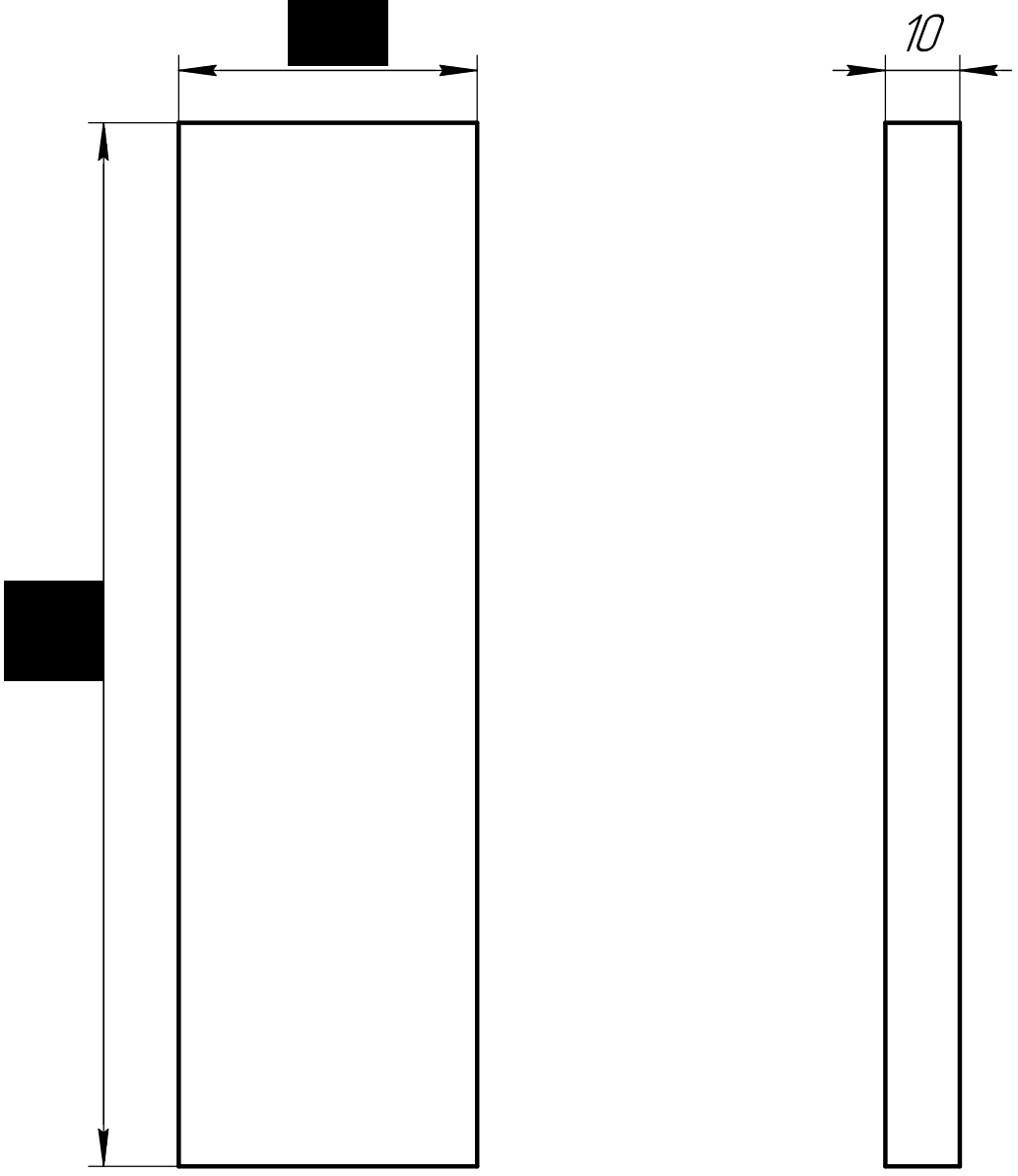

Перв. примен.

Справ. №

Подп. и дата

Инв. № дубл.

Взам. инв. №

Подп. и дата

Инв. № подл.

Изм.	Лист	№ докум.	Подп.	Дата
Разраб.		Бей		
Пров.		Новиков		
Т.контр.		Путинцев		
Н.контр.		Якубов		
Утв.		Савченко		

[redacted]2

Пластина

Лит.	Масса	Масштаб
	0,07	1:1
Лист	Листов 1	

2Н-II-ТМКЩ-С2-2*10 ГОСТ 7338-90

Технопарк КнАГУ

Копировал

Формат А4

[redacted]

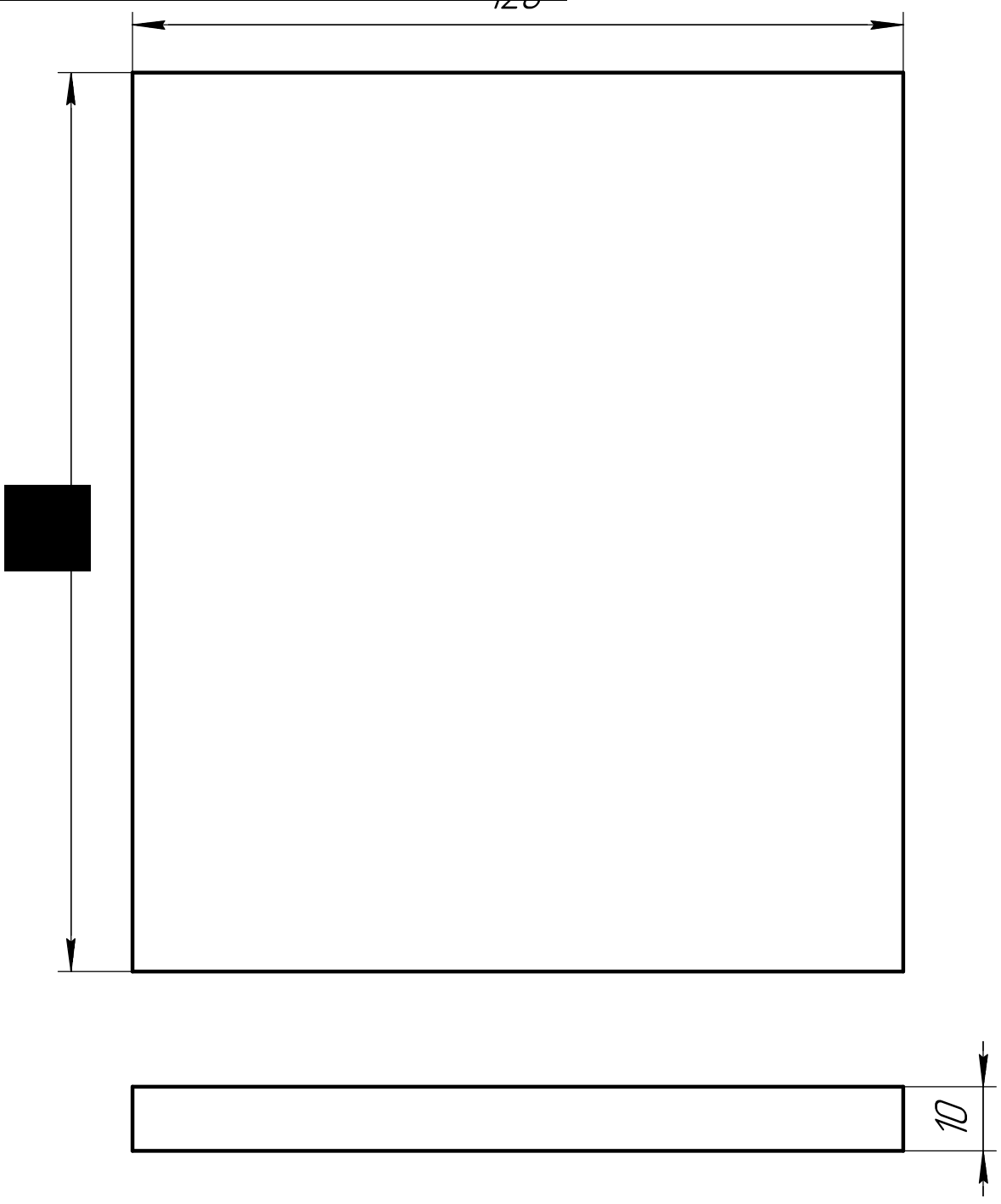

Изм.	Лист	№ докум.	Подп.	Дата
Разраб.		Бей		
Пров.		Новиков		
Т.контр.		Путинцев		
Н.контр.		Якубов		
Утв.		Савченко		

[redacted]

Пластина

Лит.	Масса	Масштаб
	0,22	1:1
Лист	Листов 1	

2Н-II-ТМКЩ-С2-2*10 ГОСТ 7338-90

Технопарк КнАГУ

Перв. примен.

Справ. №

Подп. и дата

Инв. № дубл.

Взам. инв. №

Подп. и дата

Инв. № подл.

Копировал

Формат А4

[redacted]

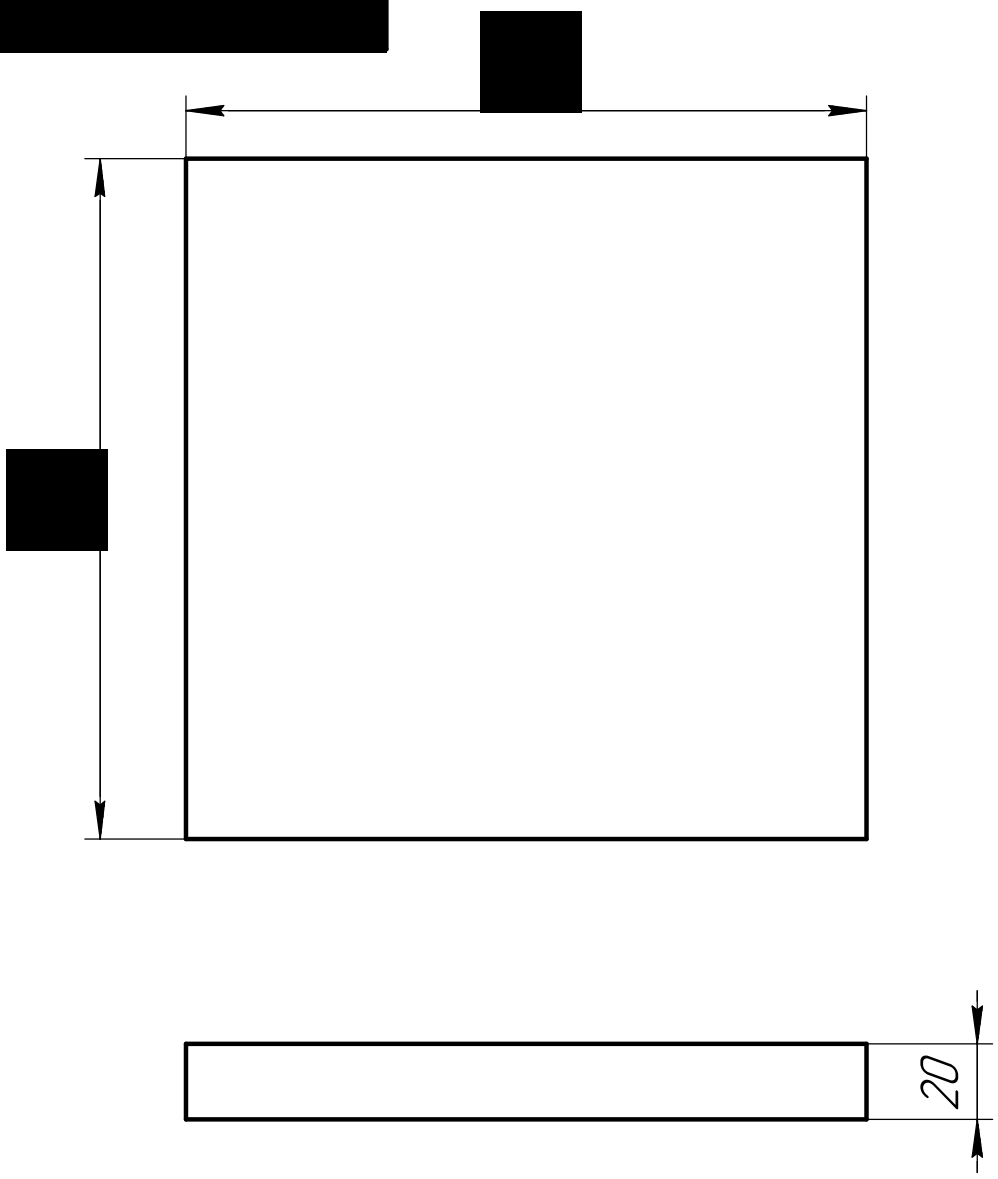

[redacted]

Изм.	Лист	№ докум.	Подп.	Дата
Разраб.		Бей		
Пров.		Новиков		
Т.контр.		Путинцев		
Н.контр.		Якубов		
Утв.		Савченко		

Резина под опору

Лит.	Масса	Масштаб
	0,83	1:2
Лист	Листов 1	

2Н-II-ТМКЩ-С2-2*20 ГОСТ 7338-90

Технопарк КнАГУ

Перв. примен.

Справ. №

Подп. и дата

Инв. № дубл.

Взам. инв. №

Подп. и дата

Инв. № подл.

Копировал

Формат А4

[redacted]

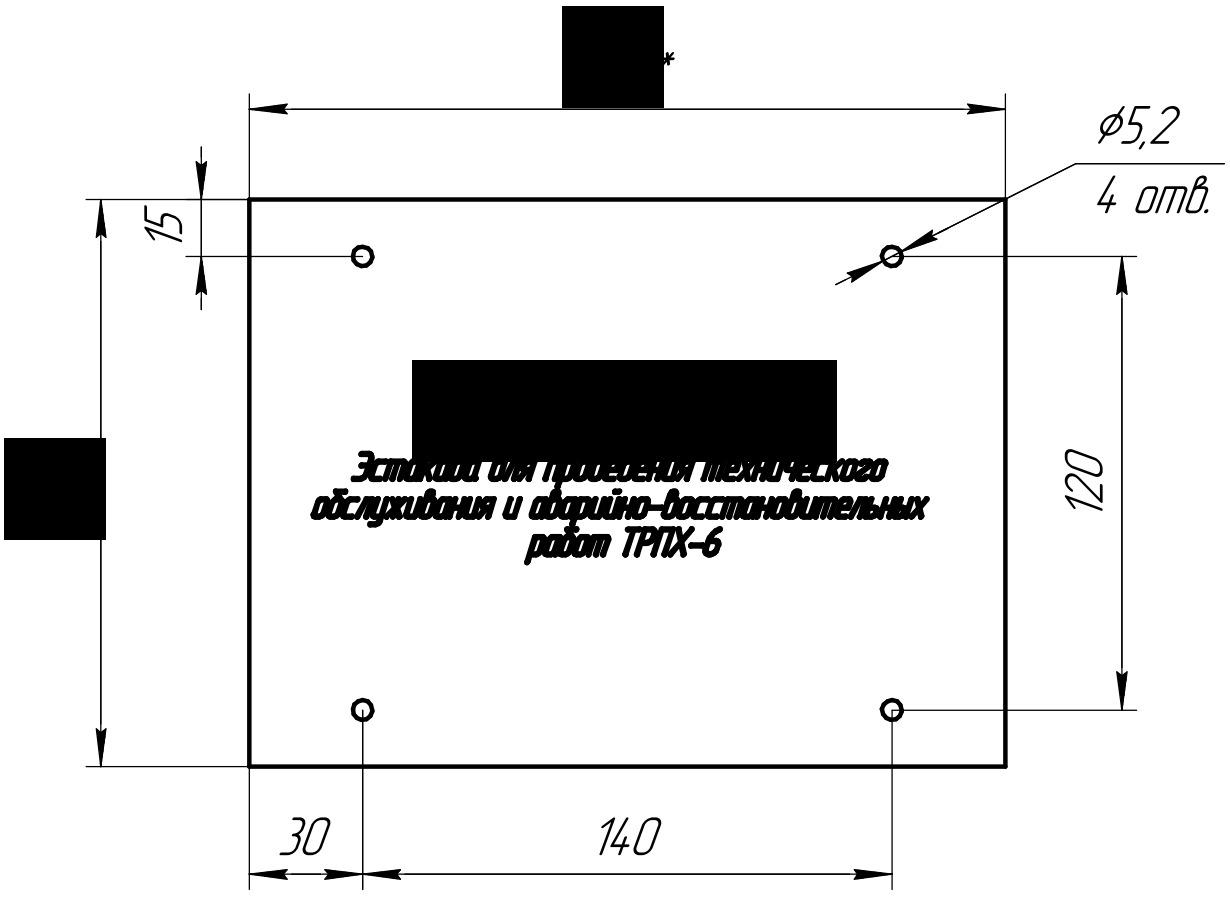

1 * – размеры для справок.

2 Неуказанные предельные отклонния размеров по H14, h14, $\pm\frac{IT14}{2}$

3 Покрытие Ан. Окс.

Изм.	Лист	№ докум.	Подп.	Дата
Разраб.		Бей		
Пров.		Новиков		
Т.контр.		Путинцев		
Н.контр.		Якубов		
Утв.		Савченко		

[redacted]

Табличка

Лит.	Масса	Масштаб
	0,16	1:2
Лист	Листов 1	

Д16 ГОСТ 4784-97

Технопарк КнАГУ

Перв. примен. | Справ. № | Подп. и дата | Инв. № дубл. | Взам. инв. № | Подп. и дата | Инв. № подл.

Копировал | Формат А4