СОГЛАСОВАНО

Директор Технопарка

_____ Д.Х. Ри

«14» 09 2022г.

УТВЕРЖДАЮ

Декан ФМХТ

_____ П. А. Саблин

«14» 09 2022г.

# ТЕХНИЧЕСКОЕ ЗАДАНИЕ

№ [redacted]

Наименование Каркас стапеля-имитатора ДЗС

ТЕХНИЧЕСКОЕ ЗАДАНИЕ

№F[redacted]

| Наименование Каркас стапеля-имитатора ДЗС | | |
|---|---|---|
| 1.1 | Место назначения | Производственный центр Филиала ПАО "Корпорация " Иркут" "Региональные самолеты" |
| 1.2 | Цель изготовления | Для проведения отработки механизации двери<br>В данном пункте даётся краткое описание предмета изготовления, функций, которые он выполняет. Указывает, какую проблему решает изготовления, что ожидается от закупки. Место расположения. |
| 1.3 | Эстетическое, эргономическое и прочие требования | Цвет____синий____<br>Покрытие _ЛКП_____<br>(ЛКП, защитный полимерный материал)<br>Другое _изготовить из нержавеющей стали_____ |
| 1.4 | Условия эксплуатации | ○ на улице<br>• в помещении<br>Агрессивная среда _____-_____(гидравлическая жидкость, масла, высокое давление снег,дождь) |
| 1.5 | Конструктивные особенности. Специальные требования. Требования по точности. | В приспособлении выполнить 4 отв. Ø 3 мм для<br>позиционирования высокой точностью.<br>Требования, применяемые к конкретному виду изготовления, особенности конфигурации предмета закупки, требования по точности позиционной оснастки, точность выполнения отверстий, необходимость особой маркировки, особой тары, ложементов и т.д. |
| 1.6 | Количество | ____1 шт.__ Комплект ___1 шт.____ |
| 1.7 | Основание для закупки и срок поставки | Срок на изготовление опытного образца «___» _____ 20 г.<br>Срок на изготовление промышленного образца «__» _____20 г. |

**Согласовано:** Декан ФМХТ Саблин П.А. 14.09.22

| Формат | Зона | Поз. | Обозначение | Наименование | Кол. | Примечание |
|---|---|---|---|---|---|---|
| | | | | | | |
| | | | | Документация | | |
| | | | | | | |
| *1 | | | [redacted] СБ | Сборочный чертеж | | *12хА3 |
| | | | | | | |
| | | | | Сборочные единицы | | |
| | | | | | | |
| А3 | | 1 | | Рамка | 1 | |
| А3 | | 2 | | Подкос передний | 1 | |
| А3 | | 3 | | Подкос задний | 2 | |
| А3 | | 4 | | Основание | 1 | |
| | | | | | | |
| | | | | Детали | | |
| | | | | | | |
| А4 | | 5 | | Настил | 2 | |
| А4 | | 6 | | Настил | 1 | |
| А4 | | 7 | | Настил | 1 | |
| Б4 | | 8 | | Уголок АМг2 410040 ГОСТ 8617-2018 | 2 | L=749 мм |
| Б4 | | 9 | | Уголок АМг2 410040 ГОСТ 8617-2018 | 2 | L=1559 мм |
| Б4 | | 10 | | Уголок АМг2 410040 ГОСТ 8617-2018 | 1 | L=799 мм |
| Б4 | | 11 | | Уголок АМг2 410040 ГОСТ 8617-2018 | 2 | L=394 мм |
| Б4 | | 12 | | Уголок АМг2 410040 ГОСТ 8617-2018 | 1 | L=384 мм |
| Б4 | | 13 | | Уголок АМг2 410040 ГОСТ 8617-2018 | 1 | L=159 мм |
| Б4 | | 14 | | Лист 8 ГОСТ 19903-74 / Ст3сп ГОСТ 14637-89 | 6 | 50х50 |

Перв. примен.

Справ. №

Подп. и дата

Инв. № дубл.

Взам. инв. №

Подп. и дата

Инв. № подл.

| Изм. | Лист | № докум. | Подп. | Дата |
|---|---|---|---|---|
| Разраб. | | Бей | | |
| Пров. | | Путинцев | | |
| Н.контр. | | Якубов | | |
| Утв. | | Савченко | | |

[redacted]

# Каркас

| Лит. | Лист | Листов |
|---|---|---|
| | 1 | 2 |

МКБ

Копировал

Формат А4

| Формат | Зона | Поз. | Обозначение | Наименование | Кол. | Приме-чание |
|---|---|---|---|---|---|---|
| | | | | | | |
| | | | | Стандартные изделия | | |
| | | | | | | |
| | | 15 | | Drilling screw ISO 15482-ST 6,3 x 38-H | 48 | |
| | | 16 | | Tapping screw ISO 7049-ST 4,2 x16-C-H | 36 | |
| | | 17 | | Болт М12-6gx40.66.11 ГОСТ 7796-70 | 32 | |
| | | 18 | | Болт 6.1М16х200 ГОСТ 24379.1-2012 | 6 | |
| | | 19 | | Винт 7006-0921 ГОСТ 13434-68 | 6 | |
| | | 20 | | Шайба 12 65Г 11 ГОСТ 6402-70 | 32 | |

Подп. и дата

Инв. № дубл.

Взам. инв. №

Подп. и дата

Инв. № подл.

| Изм. | Лист | № докум. | Подп. | Дата |
|---|---|---|---|---|

[redacted]

[redacted]

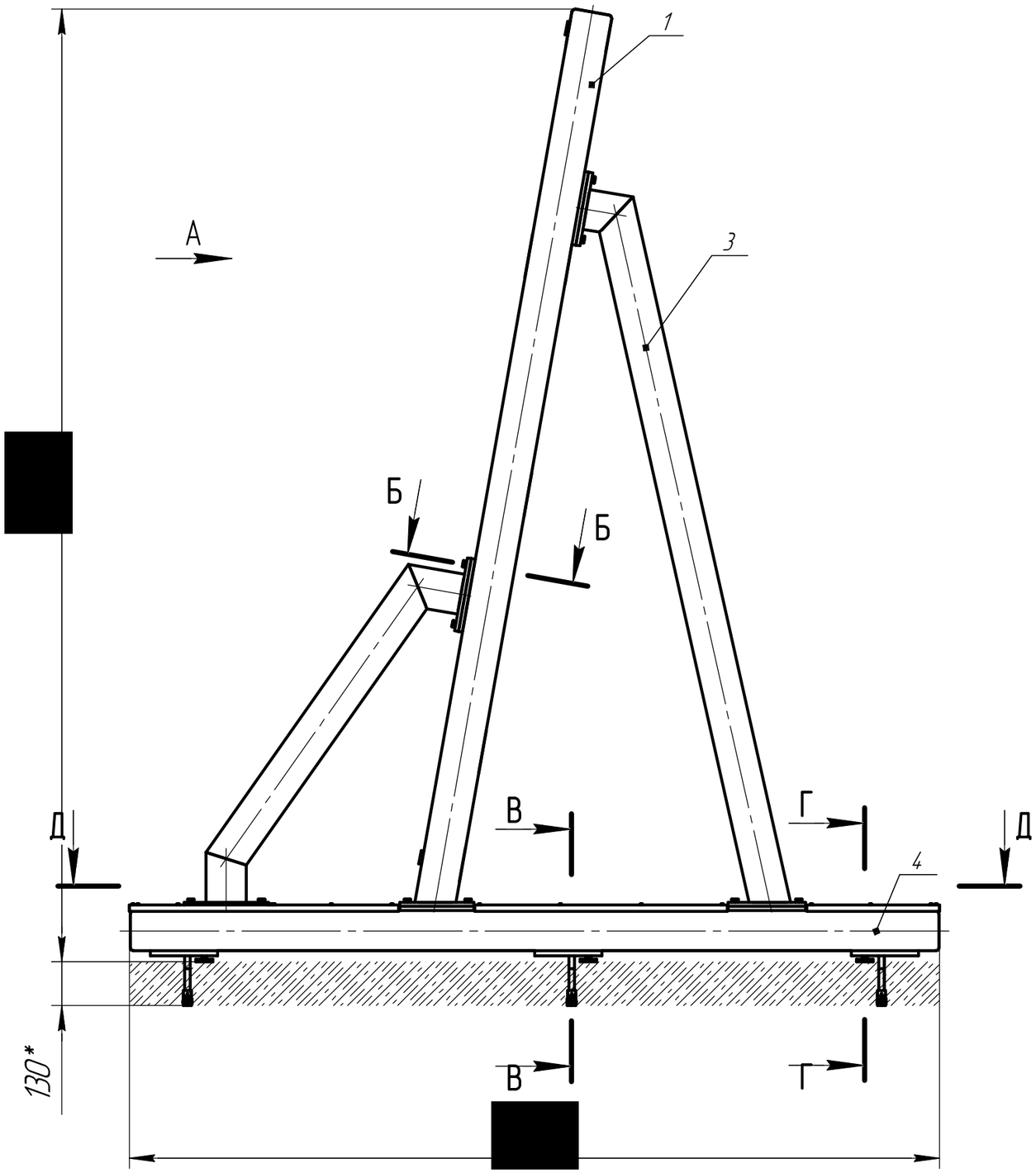


А(1:20)

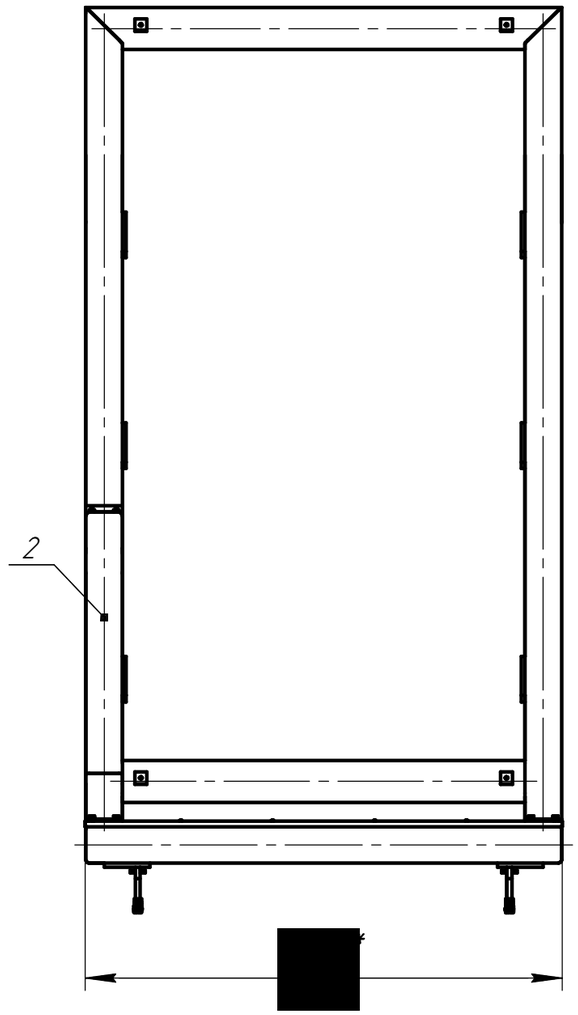


1 * – размеры для справок.
2 Неуказанные предельные отклонения размеров по ОСТ 100022–80.
3 Момент затяжки болтовых соединений М12 – 55 Нм.
4 Остальные технические требования по ОСТ 1.51695–83.

[redacted]

| Изм. | Лист | № докум. | Подп. | Дата |
|---|---|---|---|---|
| Разраб. | | Полковникова | | |
| Пров. | | Путинцев | | |
| Т.контр. | | | | |
| | | | | |
| Н.контр. | | Якубов | | |
| Утв. | | Савченко | | |

# Каркас
## Сборочный чертеж

| Лит. | Масса | Масштаб |
|---|---|---|
| | 573,38 | 1:15 |

Лист 1 Листов 2

М К Б

Копировал

Формат А3

Перв. примен.

Справ. №

Подп. и дата

Инв. № дубл.

Взам. инв. №

Подп. и дата

Инв. № подл.

[redacted]

Д–Д

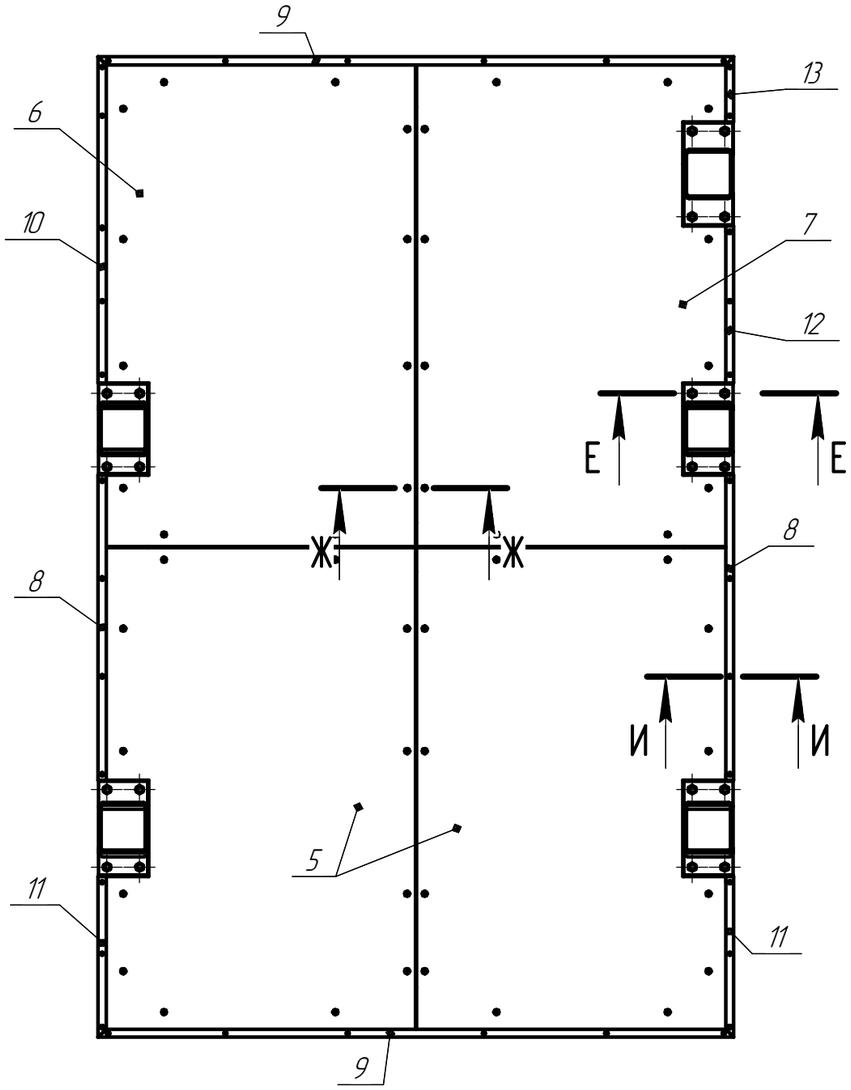


Б–Б(1:5)

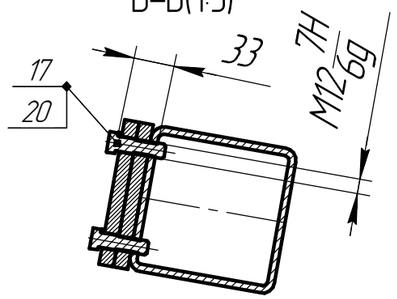


В–В(1:5)

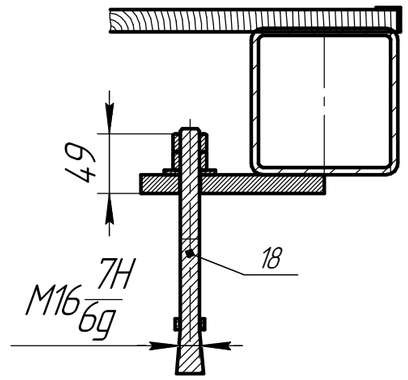


Г–Г(1:5)

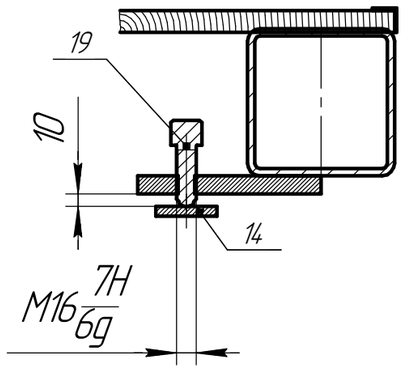


Е–Е(1:5)

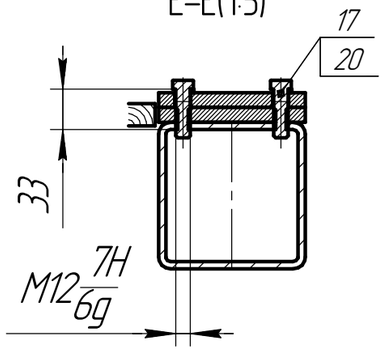


Ж–Ж(1:5)

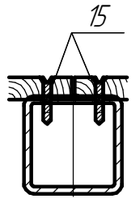


И–И(1:5)

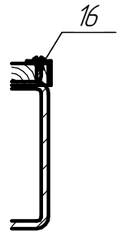


| Изм. | Лист | № докум. | Подп. | Дата |
|---|---|---|---|---|

[redacted]

Лист 2

Копировал

Формат А3

Подп. и дата | Инв. № дубл. | Взам. инв. № | Подп. и дата | Инв. № подл.

| Формат | Зона | Поз. | Обозначение | Наименование | Кол. | Приме-чание |
|---|---|---|---|---|---|---|
| | | | | | | |
| | | | | Документация | | |
| | | | | | | |
| *1 | | | [redacted] | Сборочный чертеж | | *12хА3 |
| | | | | | | |
| | | | | Детали | | |
| | | | | | | |
| БЧ | | 1 | | Стойка | 1 | L=2693 мм |
| | | | | Профиль 120х120х6 ГОСТ 30245-2012 / 20 ГОСТ 1050-2013 | | |
| БЧ | | 2 | | Верхняя балка | 1 | L=1555 мм |
| | | | | Профиль 120х120х6 ГОСТ 30245-2012 / 20 ГОСТ 1050-2013 | | |
| БЧ | | 3 | | Стойка | 1 | L=2963 мм |
| | | | | Профиль 120х120х6 ГОСТ 30245-2012 / 20 ГОСТ 1050-2013 | | |
| БЧ | | 4 | | Балка нижняя | 1 | L=1315 мм |
| | | | | Профиль 120х120х6 ГОСТ 30245-2012 / 20 ГОСТ 1050-2013 | | |
| БЧ | | 5 | | Лист 14 ГОСТ 19903-74 / Ст3сп ГОСТ 14637-89 | 6 | 120х130 |
| БЧ | | 6 | | Лист 10 ГОСТ 19903-74 / Ст3сп ГОСТ 14637-89 | 4 | 40х40 |
| БЧ | | 7 | | Лист 14 ГОСТ 19903-74 / Ст3сп ГОСТ 14637-89 | 5 | 220х120 |

Перв. примен.

Справ. №

Подп. и дата

Инв. № дубл.

Взам. инв. №

Подп. и дата

Инв. № подл.

[redacted]

| Изм. | Лист | № докум. | Подп. | Дата |
|---|---|---|---|---|
| Разраб. | | Полковникова | | |
| Пров. | | Путинцев | | |
| Н.контр. | | Якубов | | |
| Утв. | | Савченко | | |

# Рамка

| Лит. | Лист | Листов |
|---|---|---|
| | | 1 |

МКБ

Копировал

Формат А4

[redacted]

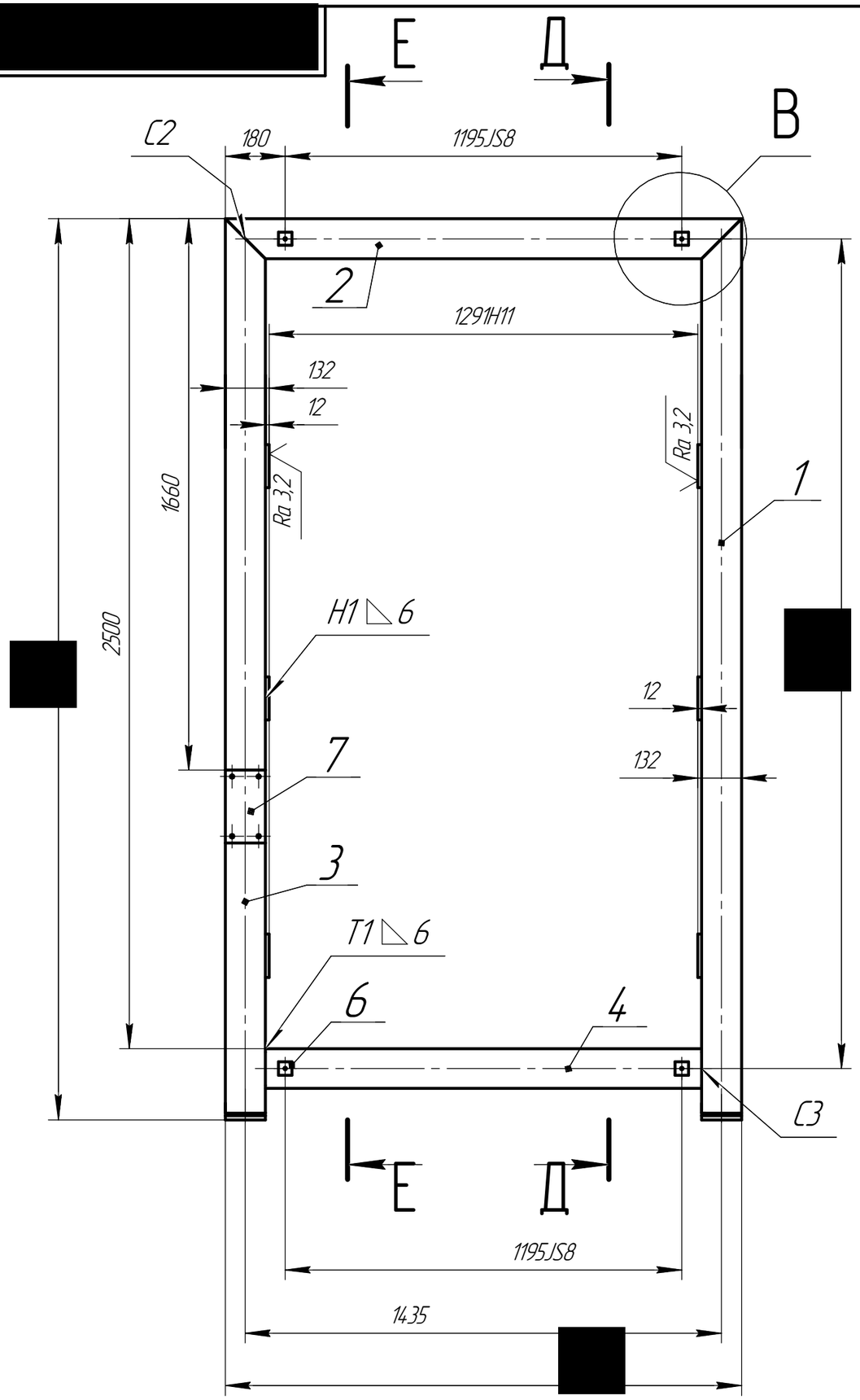


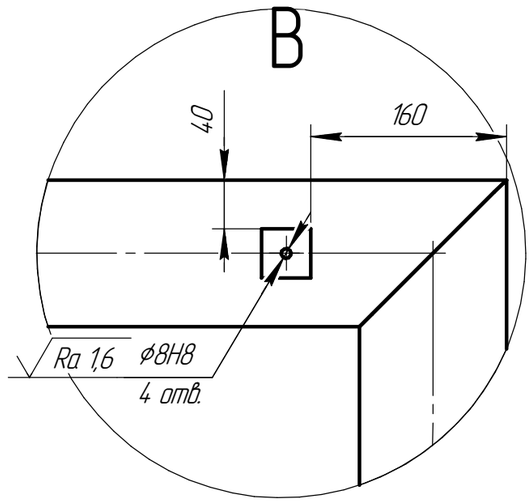


1 * – размеры для справок.
2 Сварные соединения выполнять ДЭС ГОСТ 5264–80.
3 Изготовить по программе в соответствии с ЭМ [redacted]
4 Покрытие: Грунт–эмаль по ржавчине "ТЕКС", цвет синий 061F4, в 2 слоя, 171 ОСТ 1 90055–85, кроме рабочих и посадочных поверхностей.
5 Остальные технические требования по ОСТ 1.51695–83.
6 Неуказанные отклонения размеров по ОСТ 1.00022–80.

| Изм. | Лист | № докум. | Подп. | Дата |
|---|---|---|---|---|
| Разраб. | | Полковникова | | |
| Пров. | | Путинцев | | |
| Т.контр. | | | | |
| | | | | |
| Н.контр. | | Якубов | | |
| Утв. | | Савченко | | |

[redacted]

# Рамка
## Сборочный чертеж

| Лит. | Масса | Масштаб |
|---|---|---|
| | 188,54 | 1:15 |
| Лист 1 | Листов 2 | |

М К Б

Копировал

Формат А3

Перв. примен. | Справ. № | Подп. и дата | Инв. № дубл. | Взам. инв. № | Подп. и дата | Инв. № подл.

[redacted]

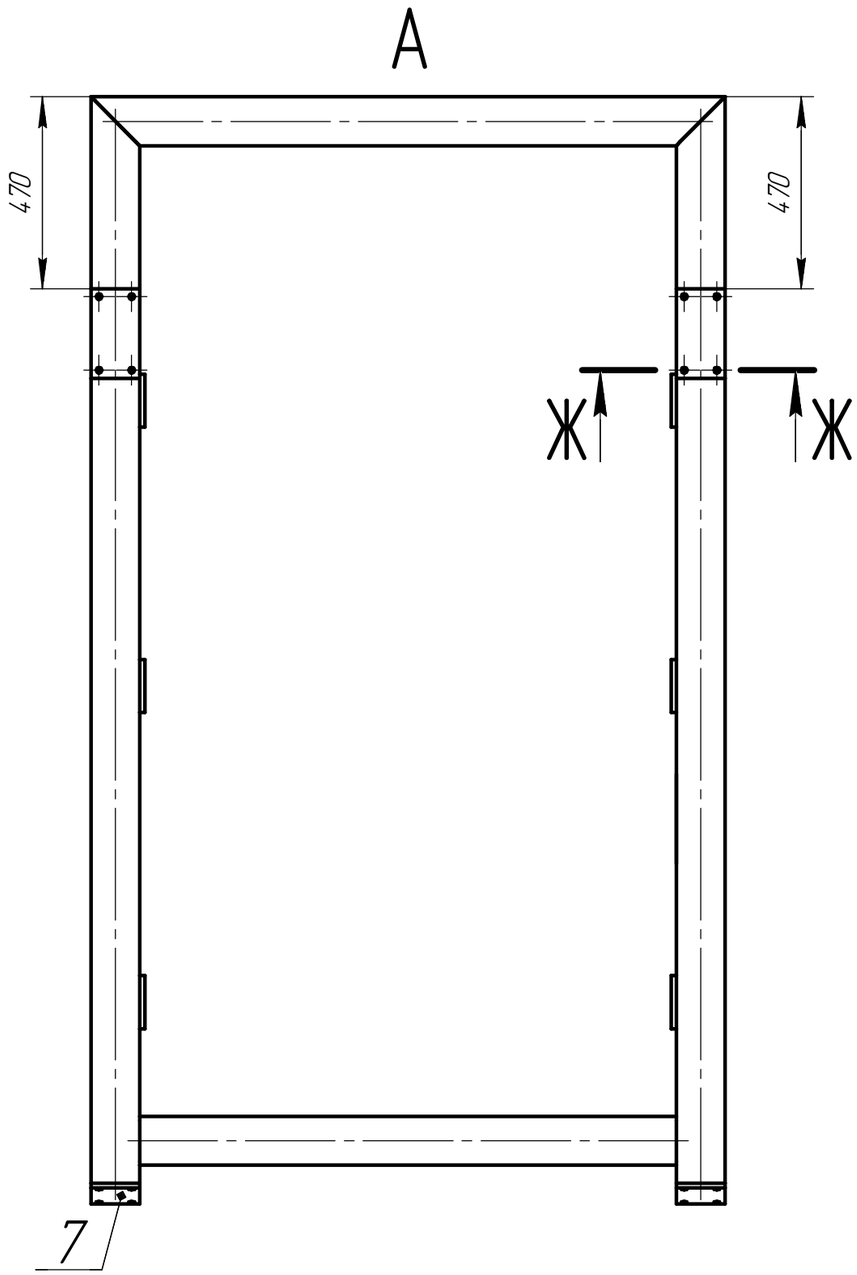


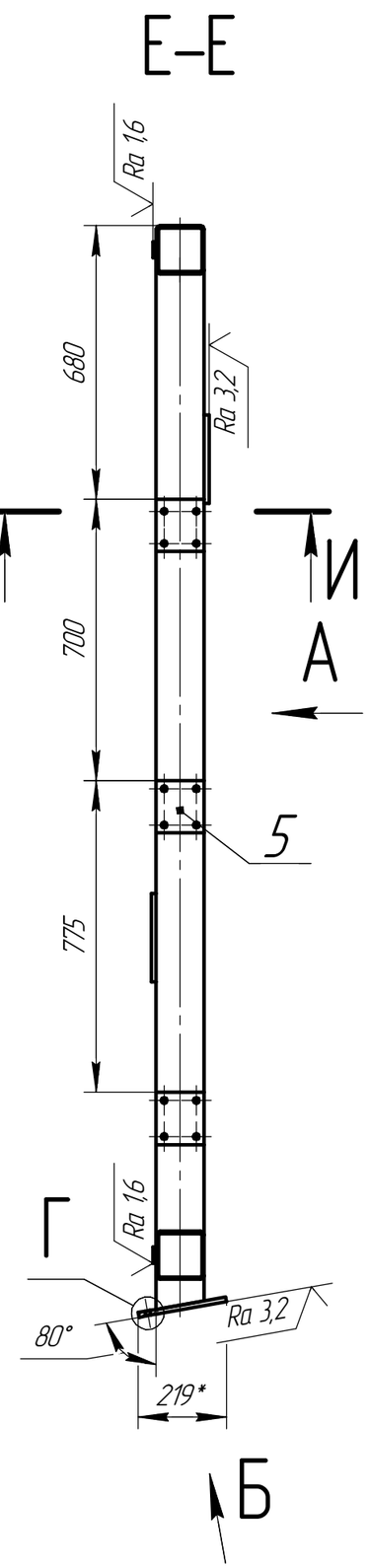


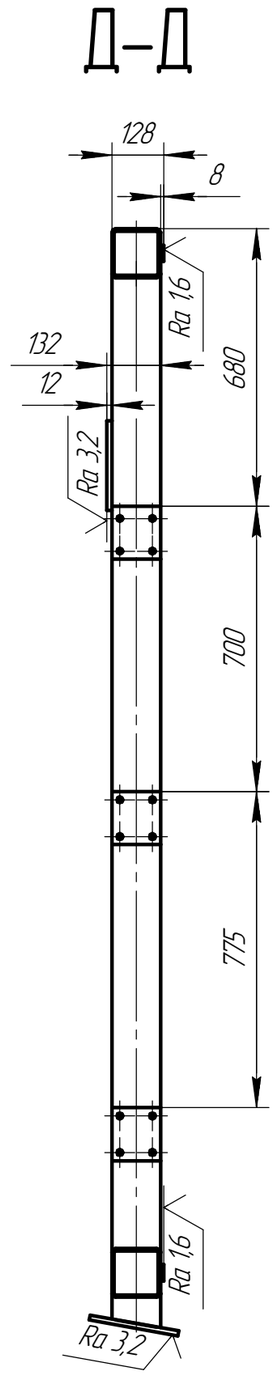


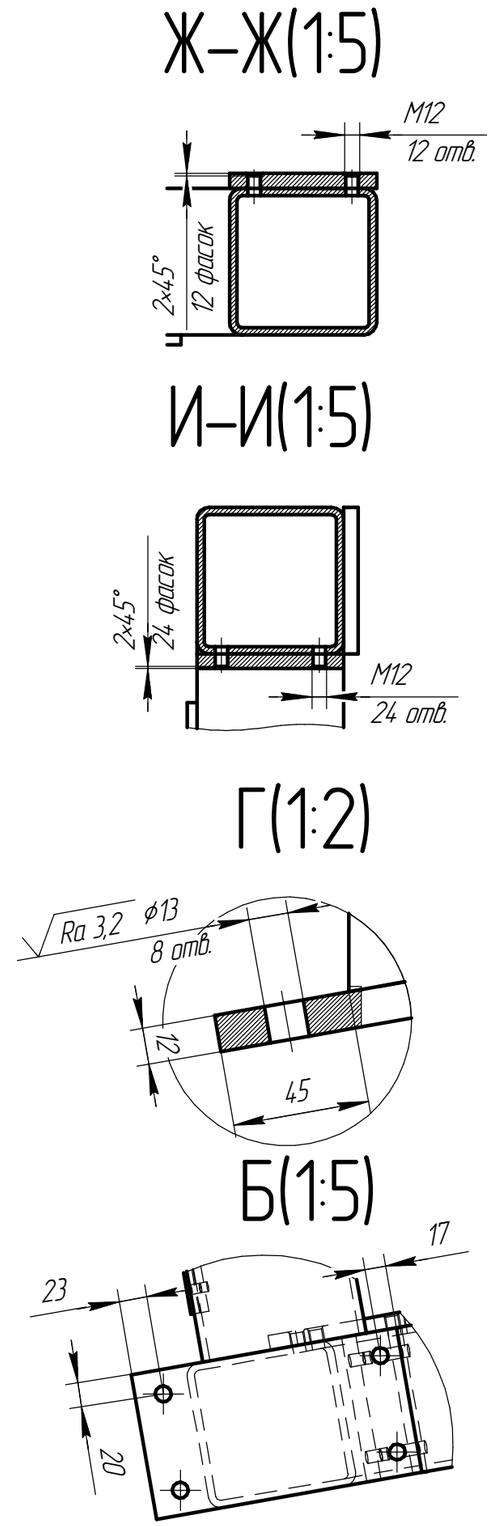


| Подп. и дата | |
|---|---|
| Инв. № дубл. | |
| Взам. инв. № | |
| Подп. и дата | |
| Инв. № подл. | |

| Изм. | Лист | № докум. | Подп. | Дата |
|---|---|---|---|---|
| | | | | |

[redacted]

Лист 2

Копировал

Формат А3

| Формат | Зона | Поз. | Обозначение | Наименование | Кол. | Примечание |
|---|---|---|---|---|---|---|
| | | | | | | |
| | | | | Документация | | |
| | | | | | | |
| *) | | | [redacted] СБ | Сборочный чертеж | | *)А4, А3 |
| | | | | | | |
| | | | | Детали | | |
| | | | | | | |
| Б4 | | 1 | [redacted] | Лист 14 ГОСТ 19903-74 / Ст3сп ГОСТ 14637-89 | 1 | 220x120 |
| Б4 | | 2 | [redacted] | Балка | 1 | L=168 мм |
| | | | | Профиль 120x120x6 ГОСТ 30245-2012 / 20 ГОСТ 1050-2013 | | |
| Б4 | | 3 | [redacted] | Балка | 1 | L=1045 мм |
| | | | | Профиль 120x120x6 ГОСТ 30245-2012 / 20 ГОСТ 1050-2013 | | |
| Б4 | | 4 | [redacted] | Лист 14 ГОСТ 19903-74 / Ст3сп ГОСТ 14637-89 | 1 | 120x250 |
| Б4 | | 5 | [redacted] | Балка | 1 | L=149 мм |
| | | | | Профиль 120x120x6 ГОСТ 30245-2012 / 20 ГОСТ 1050-2013 | | |

Перв. примен.

Справ. №

Подп. и дата

Инв. № дубл.

Взам. инв. №

Подп. и дата

Инв. № подл.

| Изм. | Лист | № докум. | Подп. | Дата |
|---|---|---|---|---|
| Разраб. | | Бей | | |
| Пров. | | Путинцев | | |
| Н.контр. | | Якубов | | |
| Утв. | | Савченко | | |

[redacted]

# Подкос передний

| Лит. | Лист | Листов |
|---|---|---|
| | | 1 |

МКБ

Копировал

Формат А4

[redacted]

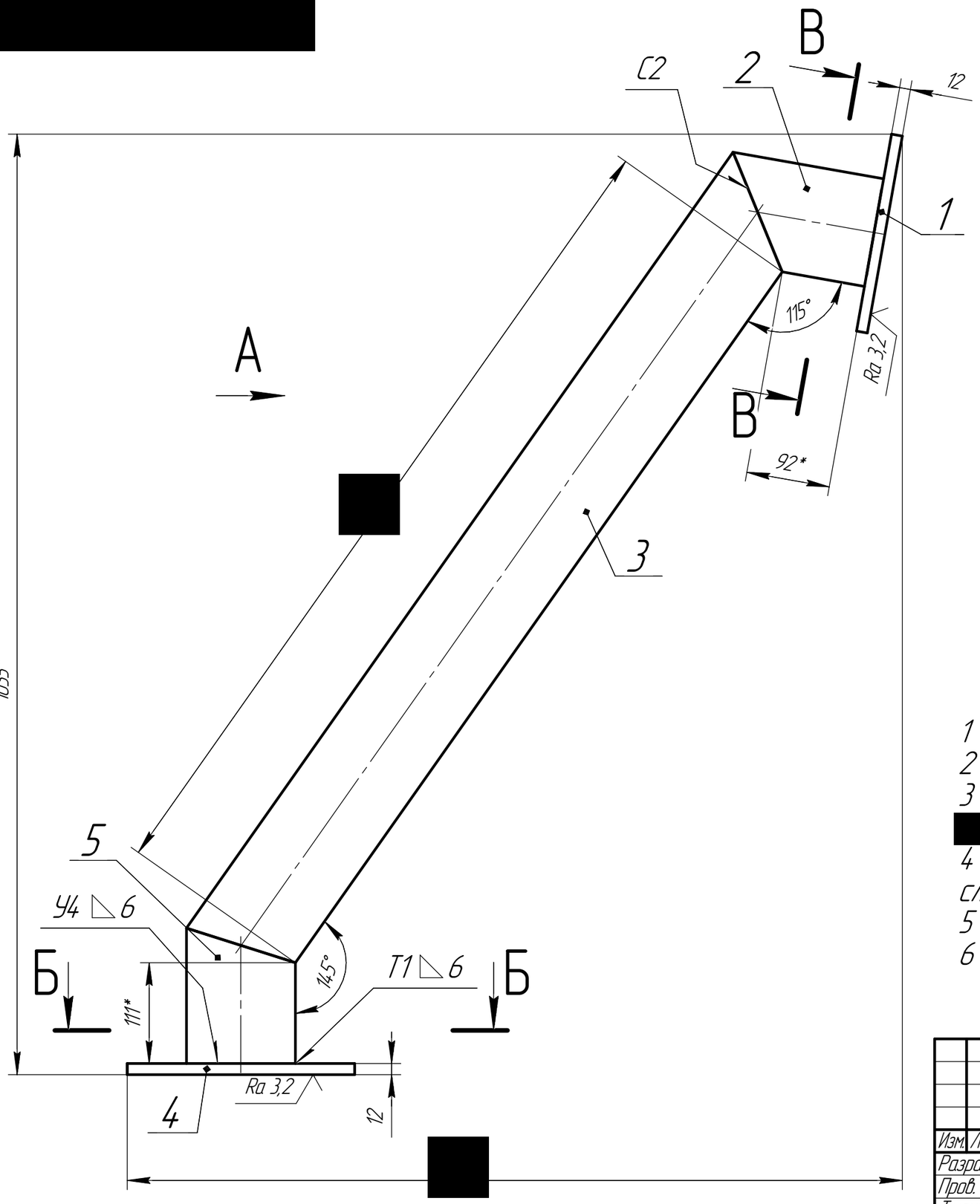


[redacted]

1 * – размеры для справок.
2 Сварные соединения выполнять ДЭС ГОСТ 5264–80.
3 Изготовить по программе в соответствии с ЭМ [redacted].
4 Покрытие: Грунт–эмаль по ржавчине "ТЕКС", цвет синий 061F4, в 2 слоя, 171 ОСТ 1 90055–85, кроме рабочих и посадочных поверхностей.
5 Остальные технические требования по ОСТ 1.51695–83.
6 Неуказанные отклонения размеров по ОСТ 1.00022–80.

[redacted]

| Изм. | Лист | № докум. | Подп. | Дата | Подкос передний Сборочный чертеж | Лит. | Масса | Масштаб |
|---|---|---|---|---|---|---|---|---|
| Разраб. | | Полковникова | | | | | 31,12 | 1:5 |
| Пров. | | Путинцев | | | | Лист 1 | Листов 2 | |
| Т.контр. | | | | | | | | |
| Н.контр. | | Якубов | | | | | | |
| Утв. | | Савченко | | | | | | |

Перв. примен. | Справ. № | Подп. и дата | Инв. № дубл. | Взам. инв. № | Подп. и дата | Инв. № подл.

Копировал | Формат А3

[redacted]

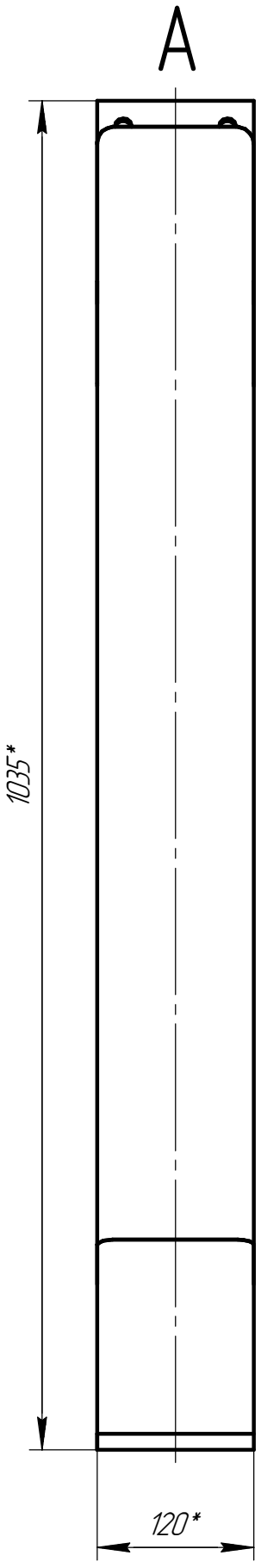


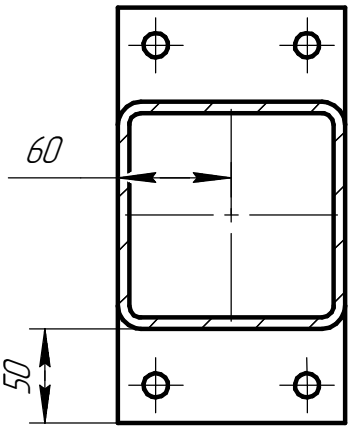


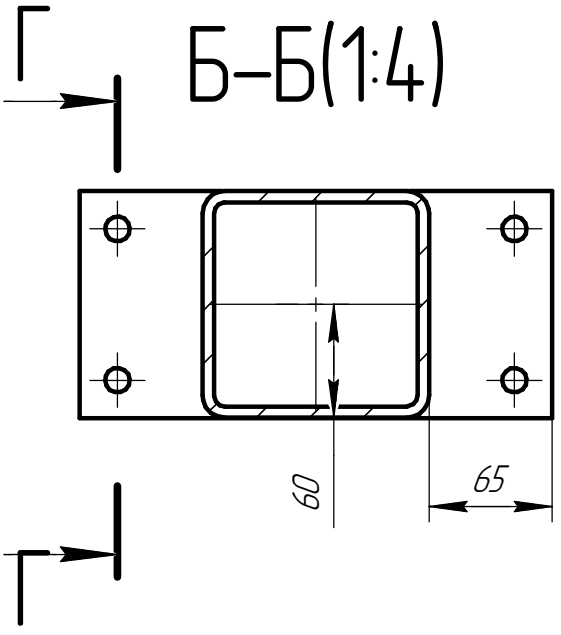


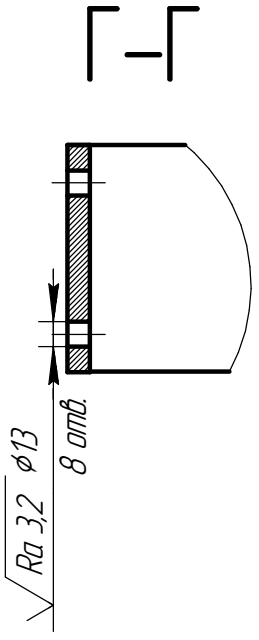


| Подп. и дата | Инв. № дубл. | Взам. инв. № | Подп. и дата | Инв. № подл. |
|---|---|---|---|---|
| | | | | |

| Изм. | Лист | № докум. | Подп. | Дата |
|---|---|---|---|---|
| | | | | |

[redacted]

Лист 2

Копировал Формат А4

| Формат | Зона | Поз. | Обозначение | Наименование | Кол. | Приме-чание |
|---|---|---|---|---|---|---|
| | | | | | | |
| | | | | Документация | | |
| | | | | | | |
| А3 | | | [redacted] Б | Сборочный чертеж | | |
| | | | | | | |
| | | | | Детали | | |
| | | | | | | |
| Б4 | | 1 | | Лист 14 ГОСТ 19903-74 / Ст3сп ГОСТ 14637-89 | 1 | 220х120 |
| Б4 | | 2 | | Балка | 1 | L=130 мм |
| | | | | Профиль 120х120х6 ГОСТ 30245-2012 / 20 ГОСТ 1050-2013 | | |
| Б4 | | 3 | | Балка | 1 | L=2146 мм |
| | | | | Профиль 120х120х6 ГОСТ 30245-2012 / 20 ГОСТ 1050-2013 | | |
| Б4 | | 4 | [redacted] | Лист 14 ГОСТ 19903-74 / Ст3сп ГОСТ 14637-89 | 1 | 120х230 |

Перв. примен.

Справ. №

Подп. и дата

Инв. № дубл.

Взам. инв. №

Подп. и дата

Инв. № подл.

| Изм. | Лист | № докум. | Подп. | Дата |
|---|---|---|---|---|
| Разраб. | | Полковникова | | |
| Пров. | | Путинцев | | |
| Н.контр. | | Якубов | | |
| Утв. | | Савченко | | |

[redacted]

# Подкос задний

| Лит. | Лист | Листов |
|---|---|---|
| | | 1 |

МКБ

Копировал

Формат А4

[redacted]

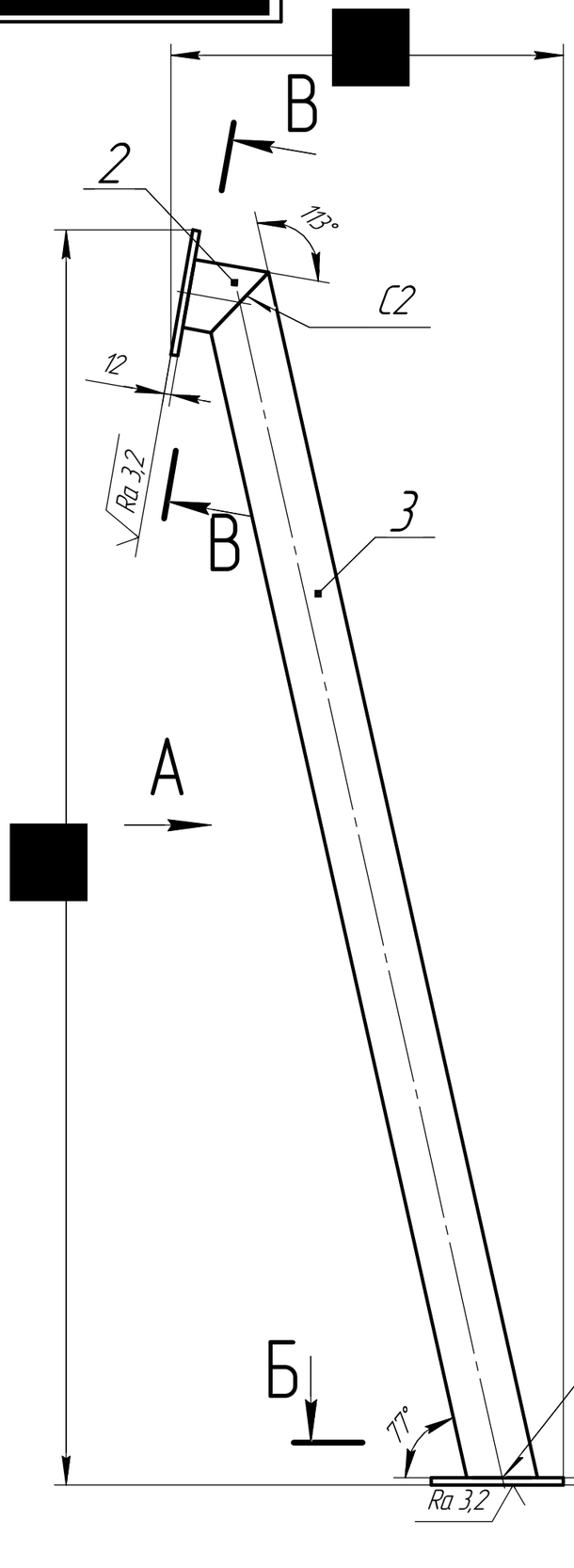


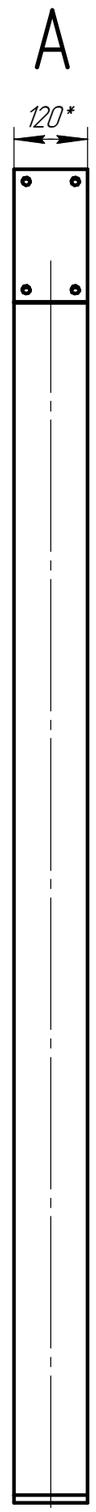


## Б–Б(1:5)

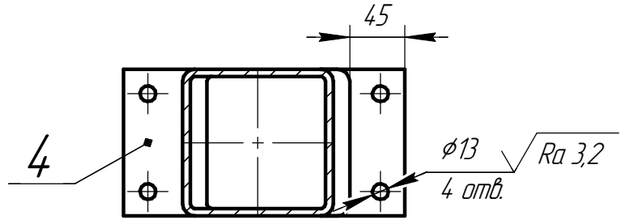


## В–В(1:5)

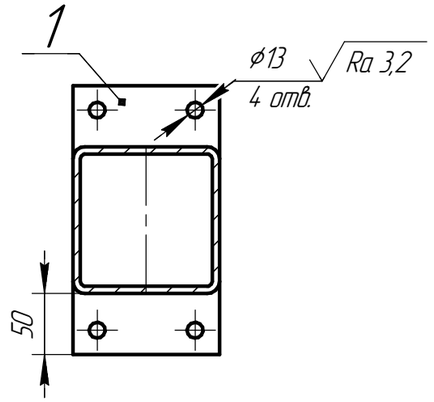


1 * – размеры для справок.
2 Сварные соединения выполнять ДЭС ГОСТ 5264–80.
3 Изготовить по программе в соответствии с ЭМ [redacted]
4 Покрытие: Грунт–эмаль по ржавчине "ТЕКС", цвет синий 061F4, в 2 слоя, 171 ОСТ 1 90055–85, кроме рабочих и посадочных поверхностей.
5 Остальные технические требования по ОСТ 1.51695–83.
6 Неуказанные отклонения размеров по ОСТ 1.00022–80.

| Изм. | Лист | № докум. | Подп. | Дата |
|---|---|---|---|---|
| Разраб. | | Полковникова | | |
| Пров. | | Путинцев | | |
| Т.контр. | | | | |
| | | | | |
| Н.контр. | | Якубов | | |
| Утв. | | Савченко | | |

[redacted]

# Подкос задний
# Сборочный чертеж

| Лит. | Масса | Масштаб |
|---|---|---|
| | 50,67 | 1:10 |
| Лист | Листов | 1 |

МКБ

Перв. примен. | Справ. № | Подп. и дата | Инв. № дубл. | Взам. инв. № | Подп. и дата | Инв. № подл.

Копировал | Формат А3

| Формат | Зона | Поз. | Обозначение | Наименование | Кол. | Приме-чание |
|---|---|---|---|---|---|---|
| | | | | | | |
| | | | | Документация | | |
| | | | | | | |
| *) | | | [redacted] | Сборочный чертеж | | *)2хА3 |
| | | | | | | |
| | | | | Детали | | |
| | | | | | | |
| БЧ | | 1 | | Лист 14 ГОСТ 19903-74 / Ст3сп ГОСТ 14637-89 | 2 | 120х220 |
| БЧ | | 2 | | Лист 14 ГОСТ 19903-74 / Ст3сп ГОСТ 14637-89 | 1 | 120х250 |
| БЧ | | 3 | | Лист 14 ГОСТ 19903-74 / Ст3сп ГОСТ 14637-89 | 2 | 120х230 |
| БЧ | | 4 | | Балка | 2 | L=1555 мм |
| | | | | Профиль 120х120х6 ГОСТ 30245-2012 / 20 ГОСТ 1050-2013 | | |
| БЧ | | 5 | | Балка | 2 | L=2400 мм |
| | | | | Профиль 120х120х6 ГОСТ 30245-2012 / 20 ГОСТ 1050-2013 | | |
| БЧ | | 6 | | Балка | 1 | L=1315 мм |
| | | | | Профиль 120х6 ГОСТ 30245-2003 / 20 ГОСТ 1050-2013 | | |
| БЧ | | 7 | | Балка | 2 | L=1020 мм |
| | | | | Профиль 80х6 ГОСТ 30245-2003 / 20 ГОСТ 1050-2013 | | |
| БЧ | | 8 | | Лист 16 ГОСТ 19903-74 / Ст3сп ГОСТ 14637-89 | 6 | 150х200 |

Перв. примен.

Справ. №

Подп. и дата

Инв. № дубл.

Взам. инв. №

Подп. и дата

Инв. № подл.

| Изм. | Лист | № докум. | Подп. | Дата |
|---|---|---|---|---|
| Разраб. | | Полковникова | | |
| Пров. | | Путинцев | | |
| Н.контр. | | Якубов | | |
| Утв. | | Савченко | | |

[redacted]

# Основание

| Лит. | Лист | Листов |
|---|---|---|
| | | 1 |

МКБ

Копировал

Формат А4

[redacted]

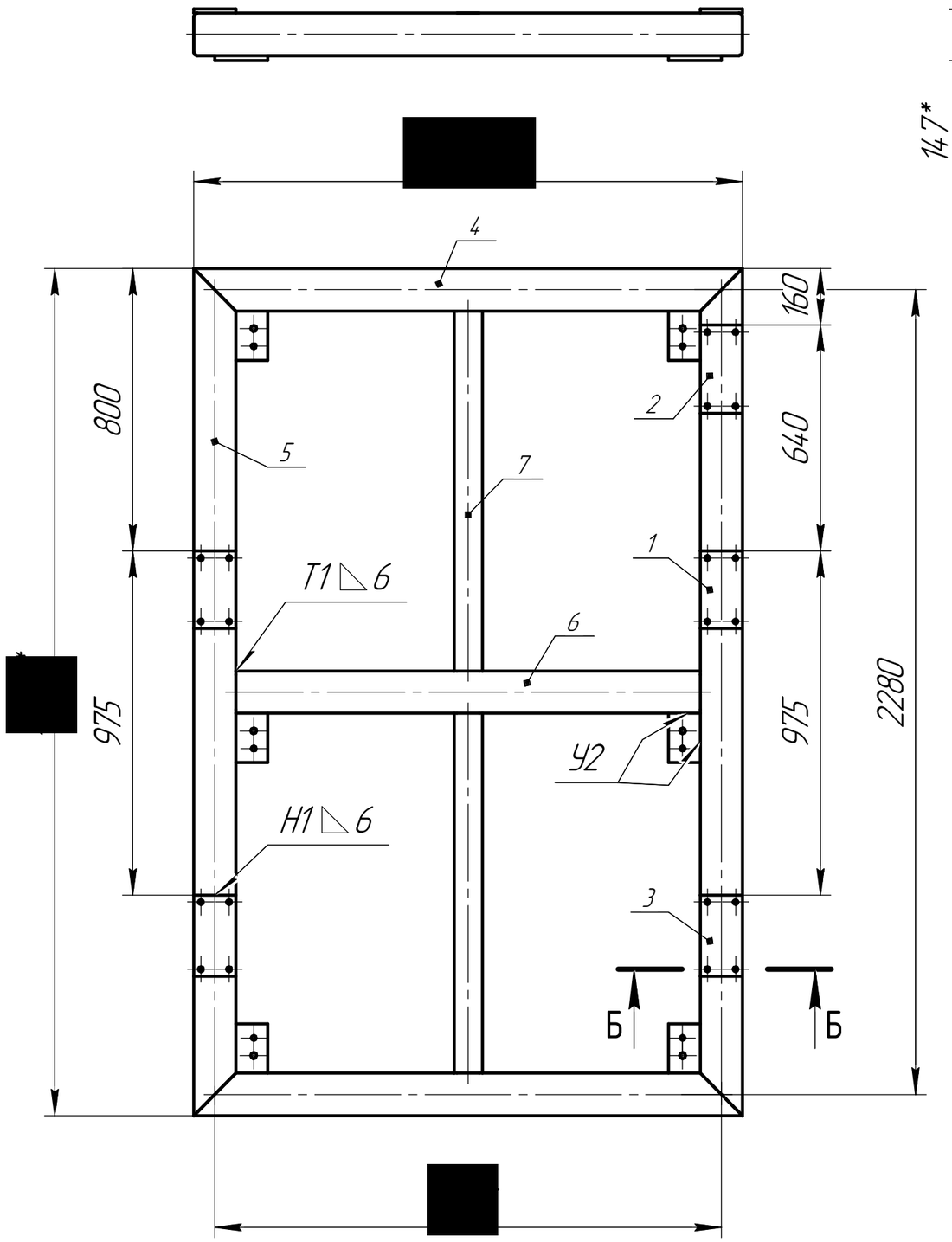


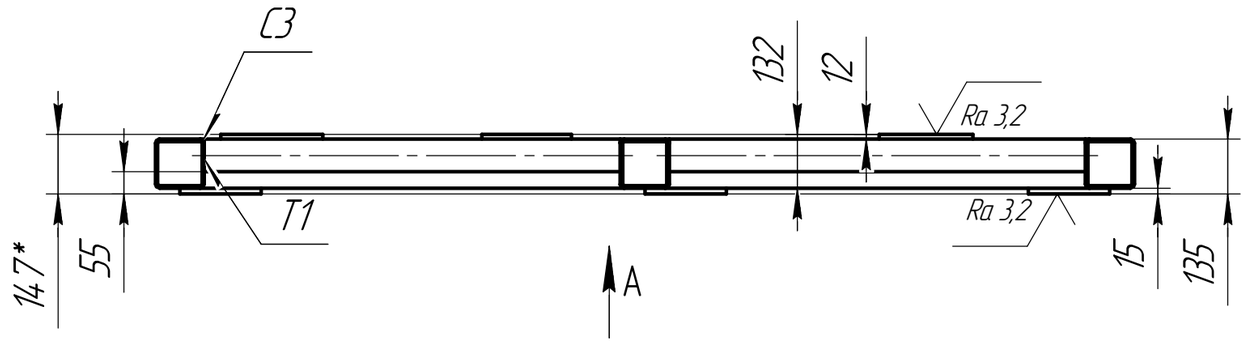


1 * – размеры для справок.
2 Сварные соединения выполнять ДЭС ГОСТ 5264–80.
3 Изготовить по программе в соответствии с ЭМ [redacted]
4 Покрытие: Грунт–эмаль по ржавчине "ТЕКС", цвет синий 061F4, в 2 слоя, 171 ОСТ 1 90055–85, кроме рабочих и посадочных поверхностей.
5 Остальные технические требования по ОСТ 1.51695–83.
6 Неуказанные отклонения размеров по ОСТ 1.00022–80.

| | | | | | | | |
|---|---|---|---|---|---|---|---|
| Изм. | Лист | № докум. | Подп. | Дата | [redacted] СБ | | |
| Разраб. | | Полковникова | | | Основание<br>Сборочный чертеж | Лит. | Масса: 244,2 | Масштаб: 1:15 |
| Пров. | | Путинцев | | | | Лист 1 | Листов 2 |
| Т.контр. | | | | | | М К Б | |
| Н.контр. | | Якубов | | | | | |
| Утв. | | Савченко | | | | | |

Перв. примен. | Справ. № | Подп. и дата | Инв. № дубл. | Взам. инв. № | Подп. и дата | Инв. № подл.

Копировал | Формат А3

[redacted]

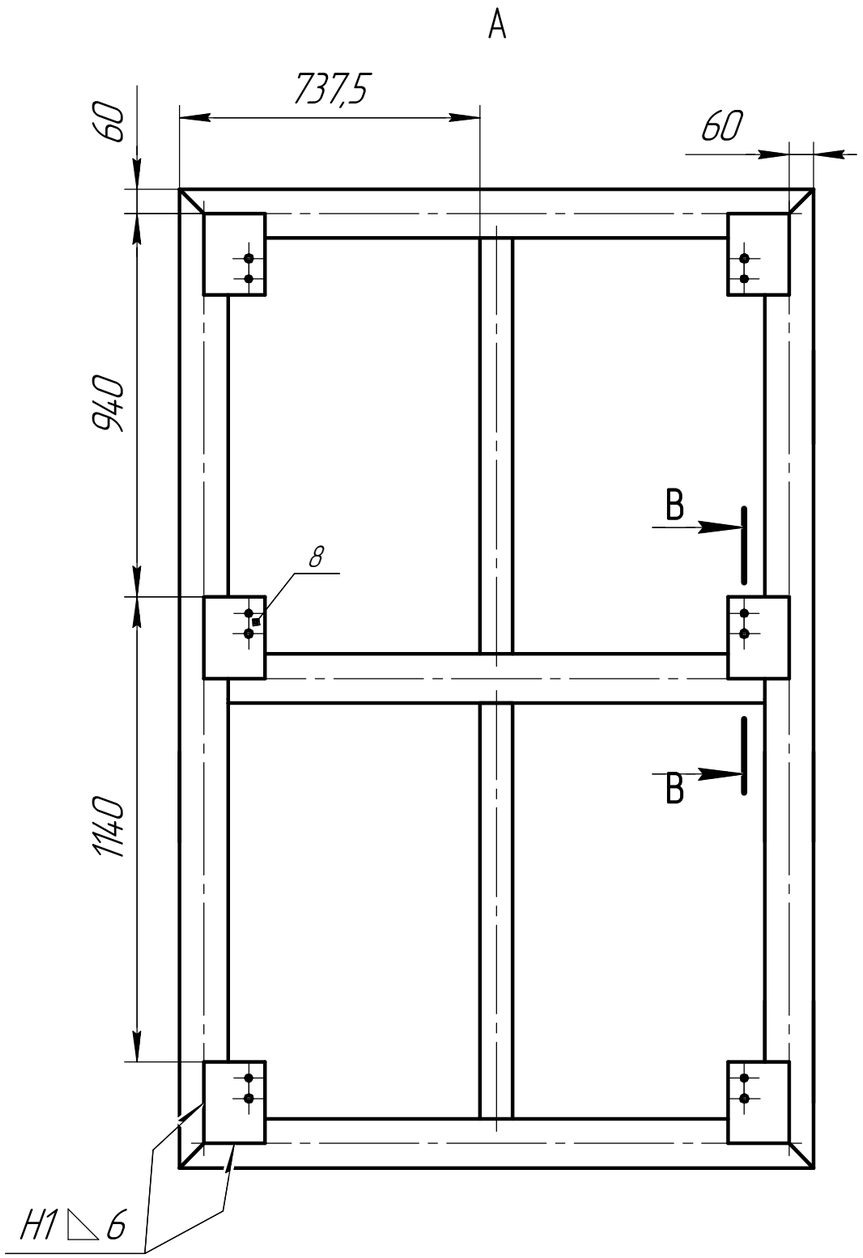


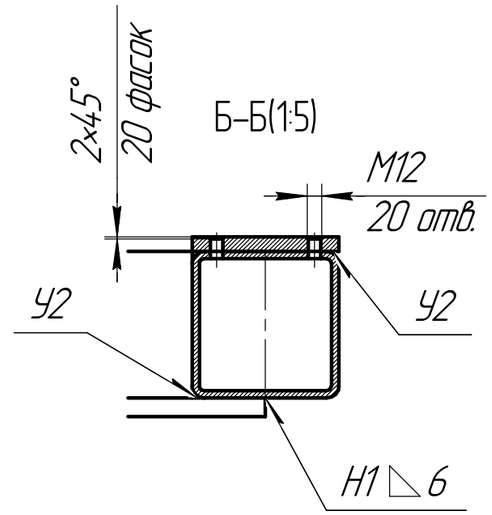


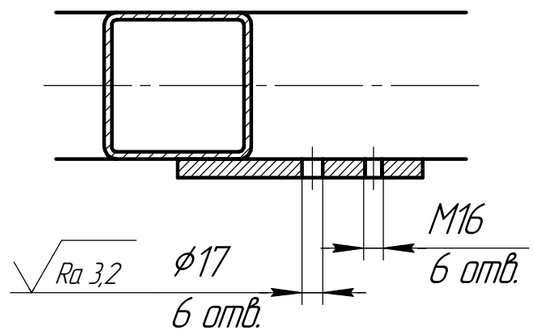


| Изм. | Лист | № докум. | Подп. | Дата |
|---|---|---|---|---|

[redacted]

Лист 2

Копировал

Формат А3

Подп. и дата

Инв. № дубл.

Взам. инв. №

Подп. и дата

Инв. № подл.

[redacted]

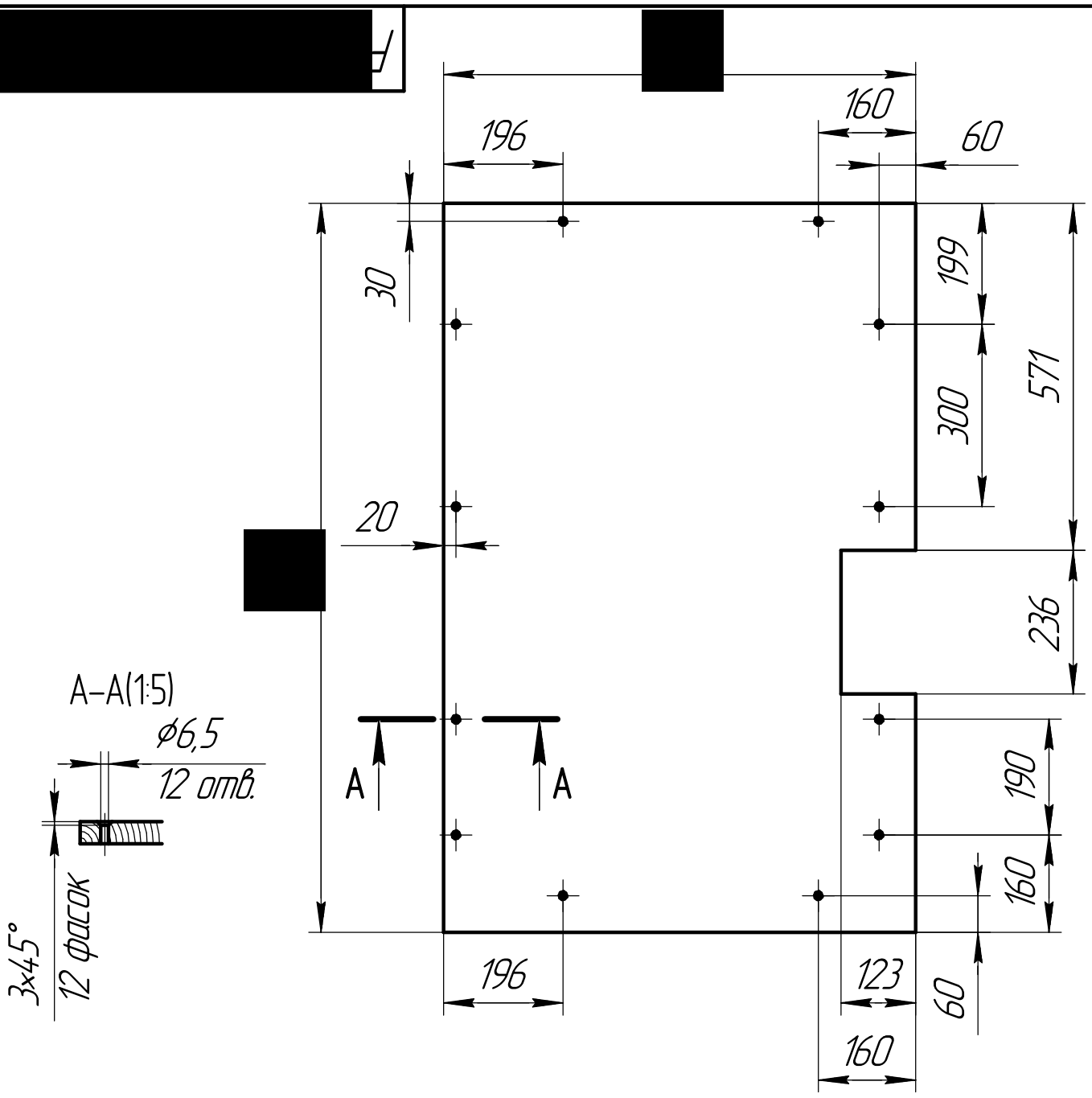


1 Неуказанные предельное отклонения по ОСТ 1.000022-80.

2 Покрытие: антисептиком, противопожарным покрытием "ОГНЕЗА-ВД-Д 105041, цвет синий, в 3 слоя, 171 ОСТ 1 90055-85, кроме рабочих и посадочных отверстий.

| Изм. | Лист | № докум. | Подп. | Дата |
|---|---|---|---|---|
| Разраб. | | Полковникова | | |
| Пров. | | Путинцев | | |
| Т.контр. | | | | |
| | | | | |
| Н.контр. | | Якубов | | |
| Утв. | | Савченко | | |

[redacted]

# Настил

| Лит. | Масса | Масштаб |
|---|---|---|
| | 0 | 1:10 |
| Лист | Листов 1 | |

Фанера ФК,18 ГОСТ 3916.1-96

М К Б

Копировал

Формат А4

Перв. примен.

Справ. №

Подп. и дата

Инв. № дубл.

Взам. инв. №

Подп. и дата

Инв. № подл.

[redacted]

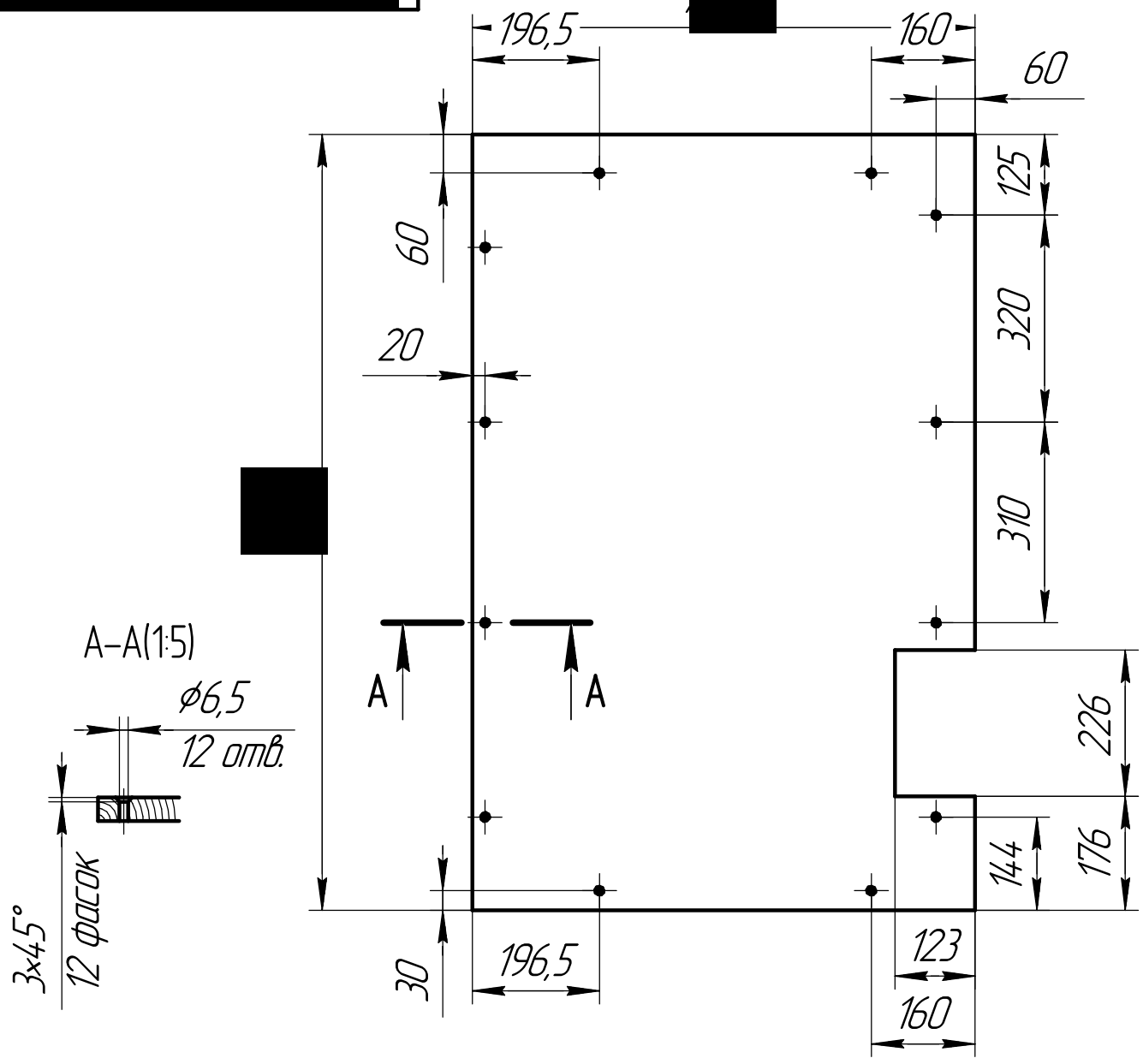


1 Неуказанные предельное отклонения по ОСТ 1.000022-80.
2 Покрытие: антисептиком, противопожарным покрытием "ОГНЕЗА-ВД-Д 105041, цвет синий, в 3 слоя, 171 ОСТ 1 90055-85, кроме рабочих и посадочных отверстий.

| Изм. | Лист | № докум. | Подп. | Дата |
|---|---|---|---|---|
| Разраб. | | Полковникова | | |
| Пров. | | Путинцев | | |
| Т.контр. | | | | |
| | | | | |
| Н.контр. | | Якубов | | |
| Утв. | | Савченко | | |

[redacted]

# Настил

| Лит. | Масса | Масштаб |
|---|---|---|
| | 0 | 1:10 |
| Лист | Листов | 1 |

Фанера ФК,18 ГОСТ 3916.1-96

М К Б

Копировал

Формат А4

Перв. примен.

Справ. №

Подп. и дата

Инв. № дубл.

Взам. инв. №

Подп. и дата

Инв. № подл.

[redacted]

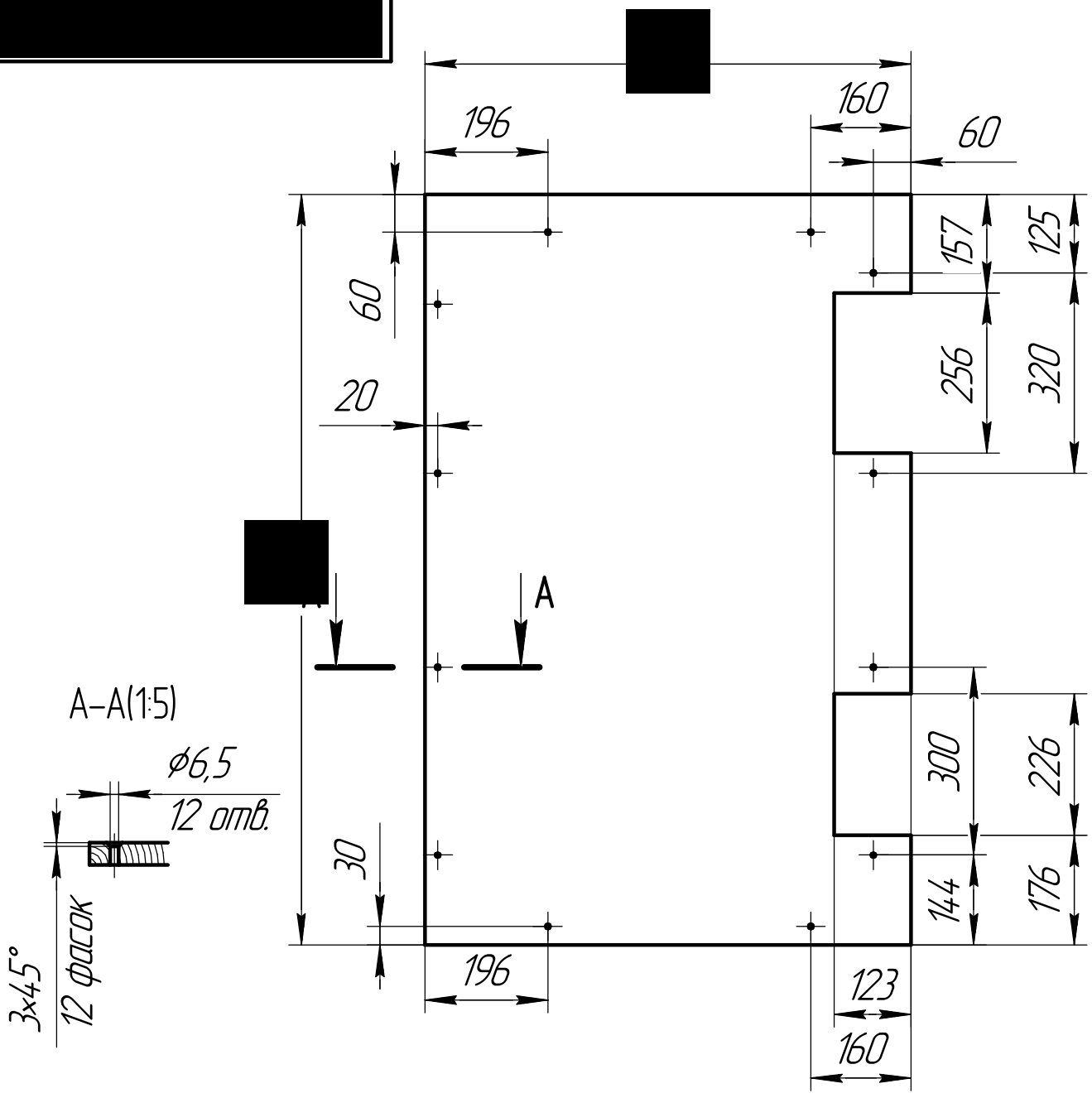


1 Неуказанные предельное отклонения по ОСТ 1.000022-80.
2 Покрытие: антисептиком, противопожарным покрытием "ОГНЕЗА-ВД-Д 105041, цвет синий, в 3 слоя, 171 ОСТ 1 90055-85, кроме рабочих и посадочных отверстий.

| Изм. | Лист | № докум. | Подп. | Дата |
|---|---|---|---|---|
| Разраб. | | Полковникова | | |
| Пров. | | Путинцев | | |
| Т.контр. | | | | |
| | | | | |
| Н.контр. | | Якубов | | |
| Утв. | | Савченко | | |

[redacted]

# Настил

| Лит. | Масса | Масштаб |
|---|---|---|
| | 0 | 1:10 |
| Лист | Листов 1 | |

Фанера ФК,18 ГОСТ 3916.1-96

М К Б

Копировал

Формат А4

Перв. примен.

Справ. №

Подп. и дата

Инв. № дубл.

Взам. инв. №

Подп. и дата

Инв. № подл.